用户指南

Dualys 3
Pebble 4

EVOLIS

Pebble 和 Dualys 用户指南产品编号：KU09C Rev. C0

Evolis Card Printer © 2007 年 6 月

版权信息

Evolis Card Printer © 2007 年 6 月。保留所有权利。

版权声明

用户必须遵守其所在国适用的版权法。未经 Evolis Card Printer 公司的明确书面授权，任何人不得以任何理由和通过任何可能的方式影印、翻译、复制或传播本用户手册的全部或部分内容。

本手册包含的所有信息可能会随时更改，恕不另行通知。

对于本手册中存在的任何可能错误或任何由于传播或使用本手册而导致的意外损害或伤害，Evolis Card Printer 公司不承担任何责任。

商标

Pebble 和 Dualys 是 Evolis Card Printer 公司的商标，Evolis 是 Evolis Card Printer 公司的注册商标。Windows 和 MS.DOS 是微软公司的注册商标。所有其他商标或注册商标均归其各自所有人所有。eMedia Card Designer 是 Mediasoft Technologies 的商标。

图标

本手册使用各种图标强调重要的信息，如下所示：

表明此处信息是对正文要点的强调和补充。

提示完成某项工作所必需的信息，或指出文中特定信息的重要性。

提示您如果未能执行或避免特定操作，则可能会导致人身伤害或导致硬件出现故障。

保修信息

请参阅 Evolis 打印机随附的保修手册，以了解相关条款和条件。

退货授权

如果您要提出保修申请，请联系 Evolis 分销商。您需要将打印机进行包装运送，并承担从打印机使用点到 Evolis 分销商处的运费和保险费。Evolis 分销商将承担将从维修点到用户送修时所写的发货地址的运费和保险费。

在您退还任何设备以进行保修期内/外的维修之前，请联系 Evolis 分销商或 Evolis 维修中心 (ERC) 以获取退货授权 (RMA) 编号。请使用原包装材料重新包装设备，并在包装箱外的清晰注明退货授权 (RMA) 编号。如需了解更多关于退货授权 (RMA) 或 Evolis 保修声明的信息，请参阅 Evolis 打印机随附的保修手册。

产品废弃处理

WEEE 指令

此标志表示如果最终用户要弃置本产品，必须将此设备送往相关机构以进行回收利用。

将此产品与其他生活垃圾分别弃置，可以减少将垃圾运送到焚烧炉或垃圾填埋场的工作量，并节约自然资源。Evolis 打印机应根据用户当地的标准进行回收利用。如需更多信息，请发送电子邮件联系 Evolis：info@evolis.com。

感谢您选择
Evolis 证卡打印机
打印个性化证章

Evolis Pebble 和 Dualys 采用最新打印和编码技术，为用户提供出色性能和品质。
Evolis 打印机非常适合中小批打印，使用简便且功能丰富：高品质打印效果、磁性编码，并且可对接触式和非接触式智能卡编码。

公司专门开发并优化了打印机耗材“Evolis 原装产品”生产线，以保证高品质的打印效果。
使用原装耗材将延长证章和 Evolis 打印机的使用寿命。

与所有 Evolis 产品一样，我们精心编写了此用户手册，但如果您发现仍有纰漏，请发送电子邮件至 info@evolis.com 告知我们。Evolis 将尽全力更正存在的问题，给您满意的答复。

Pebble 4
Dualys 3

目录

1 安装 Evolis 打印机

技术和优势 06
部件名称及功能 07
安装打印机 09
检查交货的零部件
连接缆线
打印机控制面板 11
待机 11
安装色带 12
单色或彩色色带
安装卡片 13
卡片类型
在进卡器中安装卡片
调整厚度
取出个性化卡片 15

2 参数设置

Windows 打印驱动程序 17
安装打印驱动程序
驱动程序属性
在办公自动化应用软件中的卡片打印配置

3 错误消息和诊断

通知消息 24
LED 指示器
端口监控器
解释消息 25
状态消息
警报消息
错误消息
诊断辅助 26
打印和分析测试卡
确定安装的软件版本

目录

4 保养和维护

日常维护 28
清洁进卡模块
保养清洁滚筒
清洁打印头
维护 33
更换清洁滚筒
更换打印头
更新固件
更新打印驱动程序
故障解决 37
清除夹在打印设备中的卡片
提高打印品质
辅助信息 40
Evolis 合作伙伴网络
访问 www.evolis.com 查找信息
下载更新

5 产品特性

符合性声明 41
打印机规格 42
打印机选项 43
“Evolis 原装产品” 耗材列表 44
Pebble 和 Dualys 附件列表 44
磁性编码 45
智能卡接触台 47

1 安装 Evolis 打印机

本手册的第一部分旨在帮助您逐步了解本打印机，并将它投入工作。通过阅读这些内容，您将对本打印机及其功能有更深入的了解，从而减少安装和开始使用本产品所需的时间。

技术和优势

Evolis Pebble 和 Dualys 打印机专门为要求高品质打印效果、高可用性和出色性能的用户量身打造。

个性化设置过程包括多个阶段，这取决于卡片的特征：磁性编码、接触式或非接触式智能卡编码、单色或彩色打印、单面或双面打印。

Evolis 打印机可组合多个编码选项，因此可以对市场上销售的所有类型卡片进行个性化设置。

本打印机具有出色的灵活性，既可以与 100 张规格的进卡器配合用于批量打印，又可以逐张手动插入卡片进行单独打印。

另外，Evolis 将会聆听您对特殊应用的任何特殊要求，并研究适当的改进措施。

Pebble 和 Dualys 打印机适用于所有类型的个性化证章，包括：专业卡和商用卡、身份识别卡、会员卡和各种活动用卡。

这两种打印机还在一些特殊应用领域获得了巨大成功，例如折扣卡、积分卡、交通卡、借记卡和信用卡、学生证以及限制访问权限的安全证章。

部件名称及功能 Pebble4

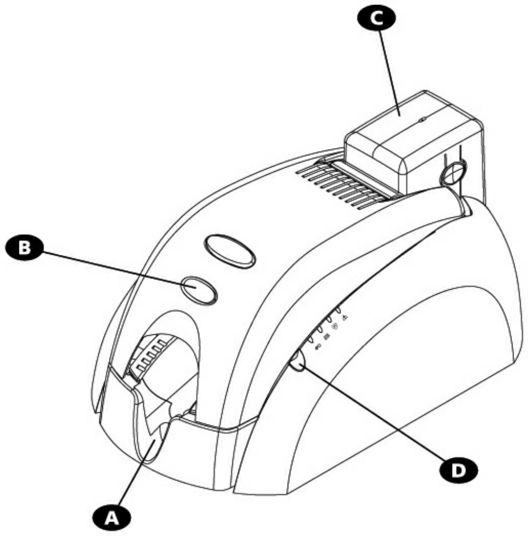

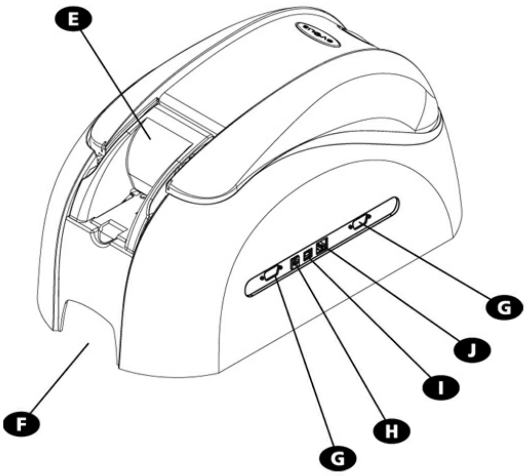

A	**出卡槽**	集中完成打印和/或编码的卡片。
B	**顶盖手柄**	用于开关打印机顶盖。
C	**100 张规格的进卡器**	容纳用于打印的卡片。
D	**控制面板**	显示打印机的活动。
E	**手动进卡器（可选）**	使用它逐张插入卡片。
F	**搬动把手**	用于搬动打印机
G	**DB-9 接口（可选）**	用于打印机和计算机之间的数据传输，或连接读写器对芯片卡进行个性化设置。
H	**电源接口**	用于连接打印机电源。
I	**USB 计算机接口（标准）**	用于在打印机和计算机之间传输数据。
J	**RJ45 以太网接口（可选）**	打印机和计算机可通过以太网传输数据。
K	**清洁滚筒**	在打印卡片前清除卡片上的灰尘。
L	**卡片厚度调节器**	用于调整卡片厚度，范围为：0.25 mm (10 mil) 到 1 mm (40 mil)。
M	**热敏打印头**	使卡片的打印分辨率达 300 dpi。
N	**标识标签**	标明打印机的型号、序列号以及 Mac 地址 (连接以太网时需要用到－TCP/IP)。
O	**非接触式 (RFID) 卡编码天线（可选）**	用于个性化设置非接触式芯片卡。
P	**编码磁头（可选）**	用于对带有 1、2 、3 磁道的卡片进行编码。
Q	**智能卡接触台（可选）**	用于个性化设置带有芯片的卡。

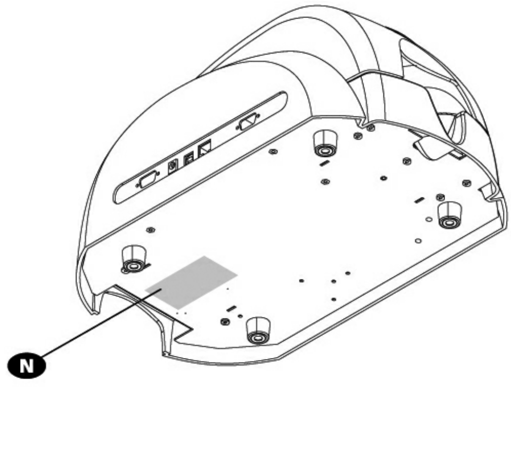

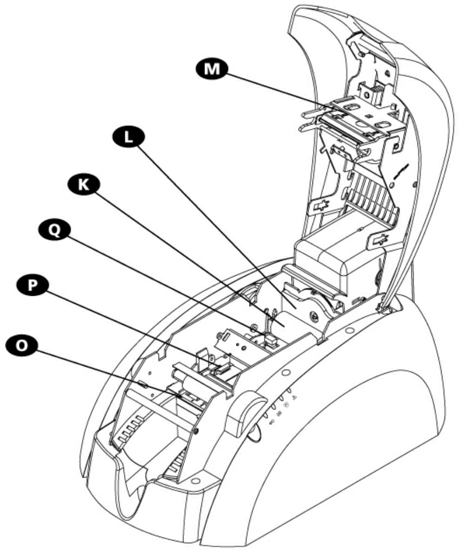

部件名称及功能 Dualys3

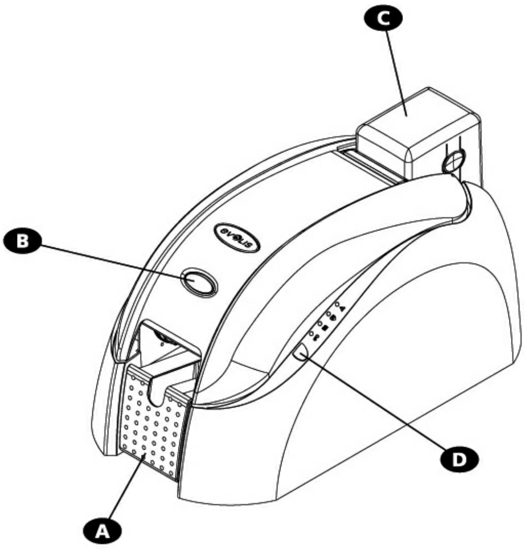

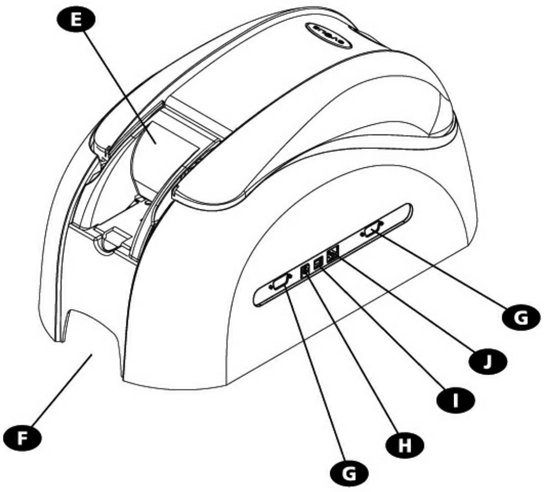

A 出卡槽	集中完成打印和/或编码的卡片。
B 顶盖手柄	用于开关打印机顶盖。
C 100 张规格的进卡器	容纳用于打印的卡片。
D 控制面板	显示打印机的活动。
E 手动进卡器	使用它逐张插入卡片。
F 搬动把手	用于搬动打印机
G DB-9 接口（可选）	用于打印机和计算机之间的数据传输 和连接读写器对芯片卡进行个性化设置。
H 电源接口	用于连接打印机电源。
I USB 计算机接口（标准）	用于在打印机和计算机之间传输数据。
J RJ45 以太网接口（可选）	打印机和计算机可通过以太网传输数据。
K 翻转台	将卡片旋转 180°。
L 非接触式 (RFID) 卡编码 天线（可选）	用于个性化设置非接触式芯片卡。
M 清洁滚筒	在打印卡片前清除卡片上的灰尘。
N 卡片厚度调节器	用于调整卡片厚度， 范围为：0.25 mm (10 mil) 到 1 mm (40 mil)。
O 热敏打印头	使卡片的打印分辨率达 300 dpi。
P 标识标签	此标签标明打印机的型号和序列号。
Q 编码磁头（可选）	用于对带有 1、2 、3 磁道的卡片进行编码。
R 智能卡接触台（可选）	用于个性化设置带有芯片的卡。

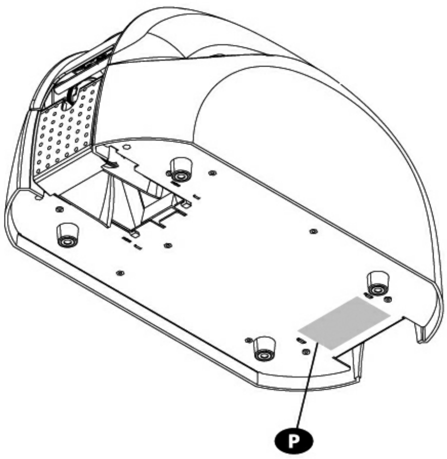

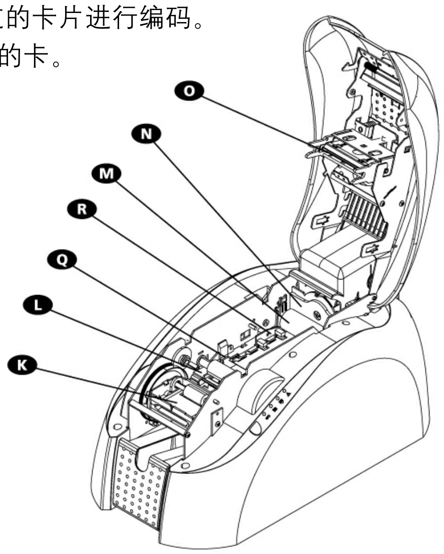

安装打印机

Evolis 打印机必须安装在干燥、通风良好且防灰尘和气流的地点安装。
另外，请务必确保在坚固平滑的表面安装打印机，且安装面必须能支撑大约 5.9 kg (13 Lb)（对于 Pebble 打印机来说）或 7.4 kg (16 Lbs)（对于 Dualys 打印机来说）的重量。
最后，安装位置必须方便接近连接器以及靠近电源插座。

检查交货的零部件

运送的 Evolis 打印机将随附一套附件，请您进行检查。
请注意列表内容可能会根据您所在的地理位置而发生变化。

打印机的原始运输包装经专门设计，用于避免产品在运输过程中遭到损坏的风险。

如果您在货物送达时发现明显损坏现象，请务必根据发货人的要求执行所有必需步骤，并立即与您的 Evolis 代理商联系，他们将为您提供所有必要的帮助。

Evolis 特别使用了优质的运输包装材料，请您务必将其保存在清洁干燥的地方。

退还设备时将要求使用此包装材料。
在生产厂商保修期间，如果未使用原始 Evolis 包装材料退还设备可能导致您无法享受保修服务！

您的 Evolis 打印机随附有以下部件：

- 电源设备 – VP ELECTRONIQUE 或 SWITCHBOX Type F1 0723-A 或 VP ELECTRON IQUE Type EA10723
- 主电源线
- USB 缆线（长 1.8 m） – 项目编号 A501 7
- CD-Rom 驱动程序及相关文档
- CD-Rom eMedia Card Designer, 包含使用 Excel 源数据库的证章设计和个性化设置软件。
- 清洁包
- Evolis 有限保修文档（请务必查阅）

若缺少其中的任何零部件，请与您的 Evolis 代理商联系。

仅使用与 Pebble 或 Dualys 打印机随附的电源：
VP ELECTRONIQUE 或 SWITCHBOX Type F10723-A 或 VP ELECTRONIQUE Type EA10723

安装前的准备工作

在安装打印机之前，请执行以下操作：

连接打印机和主电源

连接到电气系统

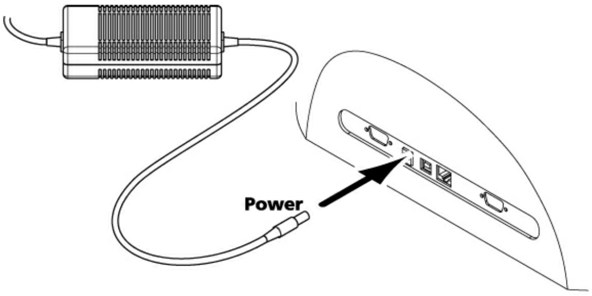

从插座中拔掉电源插头以关闭打印机。电源插座必须始终位于方便接近的位置。
必须将此产品连接到具有良好触电保护和接地措施的电气装置。
FI: Laite on liitettävä suojamaadoitus koskettimilla varustettuun pistorasiaan
NO: Apparatet må tilkoples jordet stikkontakt
SE: Apparaten skall anslutas till jordat uttag

1. 将电源线连接到电源，然后将电源连接器连接到打印机。
2. 将电源线末端连接到接地良好的电源插座。
3. 现在打印机已供电。控制面板上的指示灯点亮，而且打印头上下移动，表明打印机的机械运转正常。如果指示灯未点亮，说明未正确安装打印机或者可能是打印机工作不正常。检查安装。

在进行任何维护工作之前，请始终确保断开电源线。
为了您的人身安全，必须始终将这些部件放在易于接近的位置，以便采取应急措施。

必须将本产品连接到具有良好触电保护和接地措施的电气装置。

连接 USB 数据线

在完成打印机驱动程序的安装之前，切勿连接数据线（USB、以太网或其他缆线）。
请参阅第 2.1 章节，并谨慎遵循这些说明。

打印机控制面板

控制面板位于打印机顶部。
四个指示灯用于表明打印机的活动状态。这些指示灯分别表示以下信息：

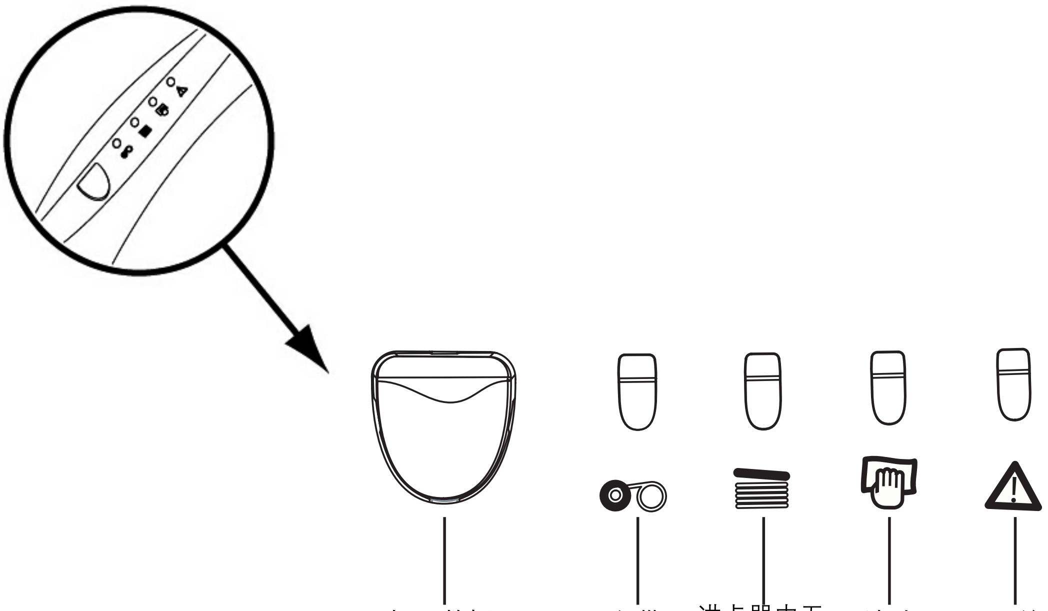

请参阅本手册第 3 章，以了解更多关于控制面板的说明信息。

待机

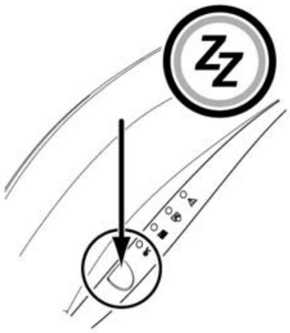

打印机在 10 分钟闲置后自动进入待机状态。位于控制面板处的按钮上的指示灯熄灭。要重新激活打印机，请按下该按钮 1 秒钟。
按钮上的指示灯将点亮。

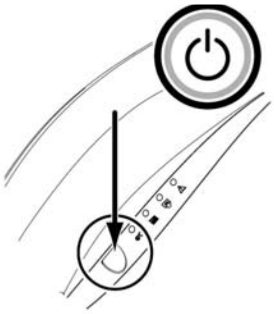

通过按住按钮（如图所示）几秒钟，可以随时使打印机进入待机状态。
按钮上的指示灯将熄灭。

安装色带

Evolis Pebble 和 Dualys 打印机使用三种类型的色带：

- 彩色色带，又称为多格色带
- 各种颜色的单色色带：黑色、红色、绿色、蓝色、白色、金色和银色
- 特殊色带，例如刮刮膜色带和全息色带

Evolis 专门设计的原装色带旨在保证设备具有最佳运转性能，避免任何损坏的风险。使用非 Evolis 的任何其他厂家的色带可能会严重损坏打印头，您也将因此立即失去原厂保修的权利。

为了获得最佳打印品质，Evolis 建议在每次更换色带时都要全面清洁设备。虽然用户可以根据自己的意愿决定清洁时间，但是务必按照必要的清洁周期清洁打印机，以便使设备保持最佳工作状态（请查阅“日常维护”章节）。

遵循这些清洁周期是保持原厂保修有效性的前提条件（请参阅“Evolis 有限保修”文档）。

单色或彩色色带

要在打印模块中安装单色或彩色色带，请执行以下操作：

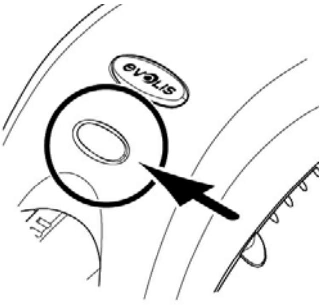

1. 按下顶盖手柄打开打印机顶盖，然后将其旋转到垂直位置。

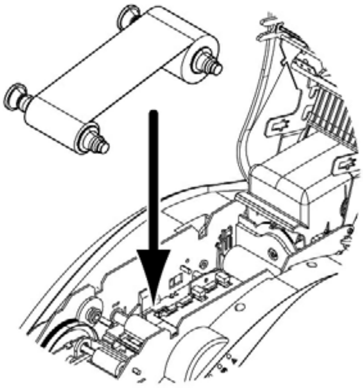

2. 在如图所示的位置安装新色带：
- 齿轮朝向打印机后部。
- 色带未打印部分位于打印机右侧（进卡器）。

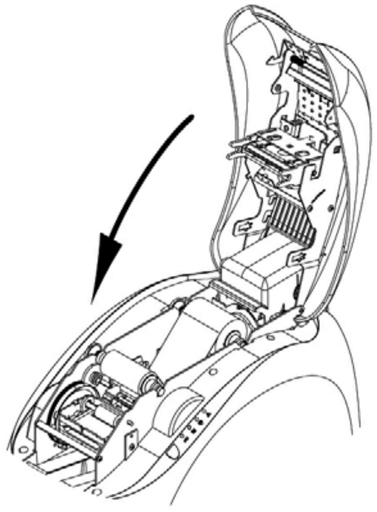

3. 放下并锁住顶盖。

顶盖关闭后，色带将自动就位。

*安装打印色带的同时必须恰当地定义打印驱动程序的参数。请参阅“**驱动程序属性**”章节，以获取更多详细信息。*

安装卡片

卡片类型

Pebble 和 Dualys 打印机都支持厚度范围为 0.25 mm (10 mil) 到 1 mm (40 mil) 的 PVC 卡。为了获得最佳打印品质，这些卡必须符合 ISO 7810 标准。

卡片可分为以下几种类型：

- 空白卡
- 磁条卡
- 接触式智能卡
- 非接触式智能卡
- 智能卡和磁条卡

必须小心谨慎地将磁条卡和接触式智能卡正确地放置在进卡器中。如果未按照正确的方向插入卡片，将导致编码选项无法正常工作。

在进卡器中安装卡片

请遵循以下步骤在进卡器中安装卡片：

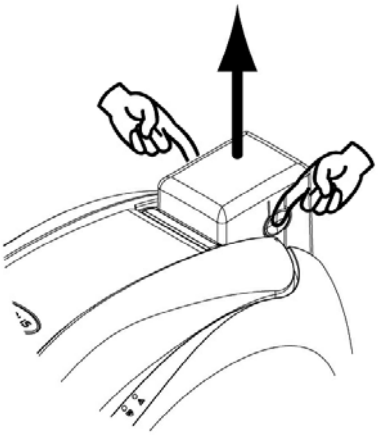

1. 如图所示，取下进卡器。

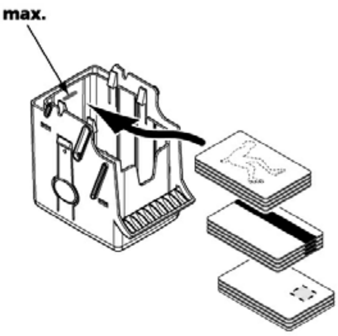

2. 如图所示，将卡片插入进卡器，并使可打印面朝下。

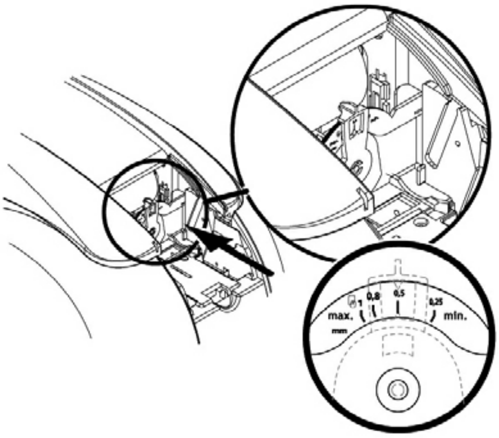

3. 根据卡片的厚度，调整厚度调节器的设置。

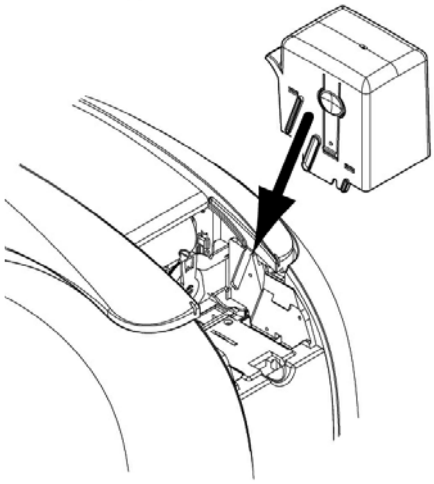

4. 将进卡器装回打印机中，直到发出“喀哒”固定到位。

仅使用在本手册“技术规格”章节中规定的卡片类型。请不要触摸卡片的可打印面：否者将影响打印品质。请勿使用损坏、折弯或有凸纹的卡片。始终将空白卡存放在清洁无尘的位置。

调整厚度

Pebble 和 Dualys 打印机都配备了手动设置卡片厚度的系统。此系统可以在进卡器机架中调整，也可以通过打开顶盖在内部打印模块中调整。

Pebble 和 Dualys 打印机可接受厚度范围为 0.25 mm (10 mil) 到 1 mm (40 mil) 的卡片。卡片的出厂厚度设置为 0.76 mm (30 mil)。

要在进卡器机架中调整卡片厚度：

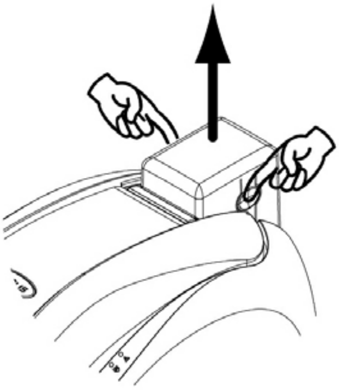

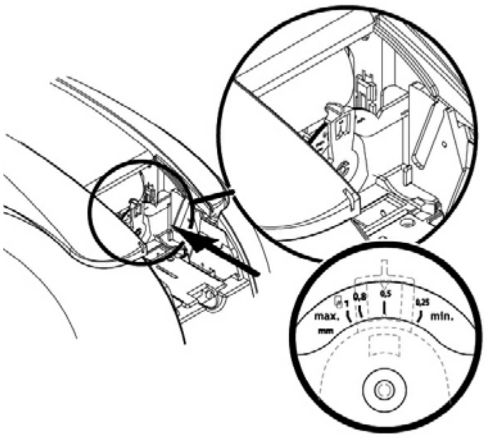

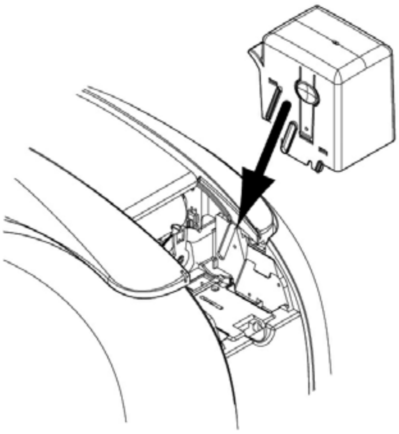

1. 如图所示，从打印机上取下进卡器。

2. 通过左右移动调整杆，将其调整到所需的卡片厚度。

3. 将进卡器装回打印机。然后按下进卡器顶部直到发出“喀哒”声。

要在打印机内部调整卡片厚度：

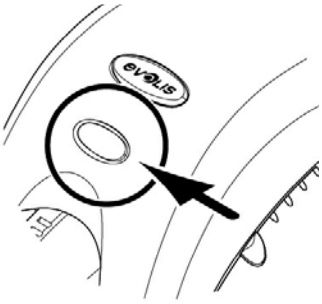

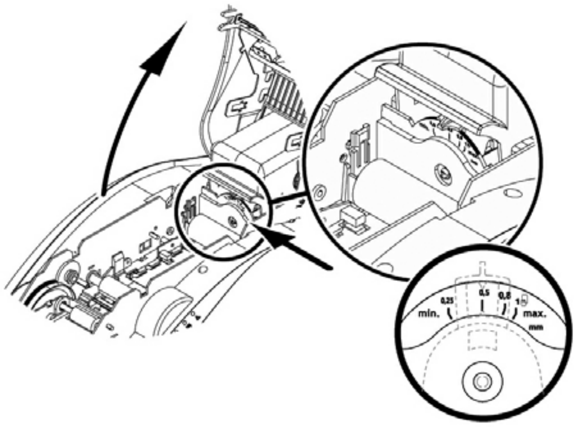

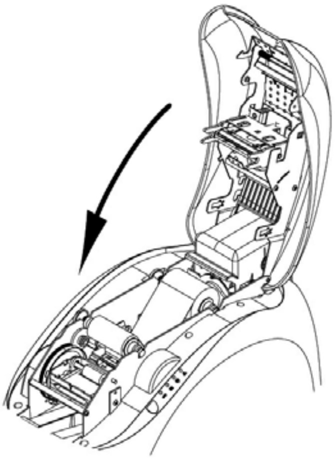

1. 按下顶盖手柄打开打印机顶盖，然后将其转动。

2. 如有必要，从打印机中取出色带。然后，左右移动调整杆，将其调整到所需的卡片厚度。

3. 将色带重新安装到打印机，并关闭顶盖。

取出个性化卡片

在完成个性化打印周期后，卡片将输出设备左侧的出卡槽中。

找到出卡槽的位置，
并将其旋转（仅适
用于 Dualys）

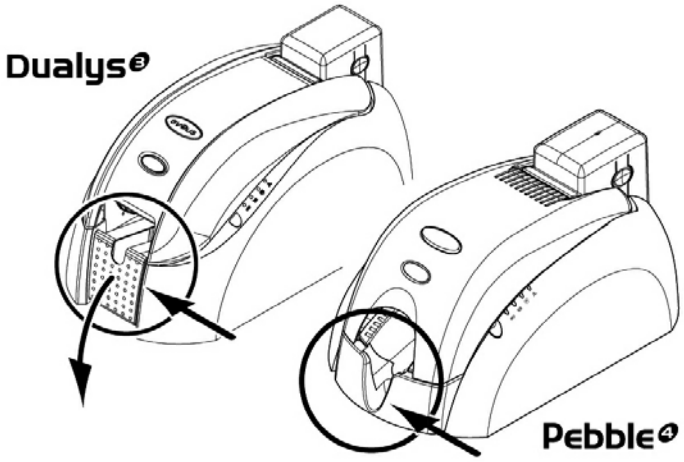

打印机配有一个可容纳 100 张 (Dualys) 或 50 张 (Pebble) 厚度为 0.76 mm (30 mil) 卡片的出卡槽。此部件用于接收完成打印和/或编码的卡片。

Dualys：应将出卡槽完全旋转，直到发出“喀哒”声。如果出卡槽位于中间位置，则“顶盖打开”指示灯将闪烁。

安装手动进卡器和装入卡片

Pebble 和 Dualys 打印机都可以选择配备用于逐张插入卡片的手动进卡器。应该通过驱动程序 **Graphic** 选项卡中的 Properties 来设置手动进卡器。在 **Source Tray** 菜单中选择 **Manual feed** 选项，并根据输出卡片必须的操作模式在 **Output Tray** 菜单中选择对应选项。

手动进卡器的安装步骤如下：

1. 如图所示，从打印机上取下进卡器。

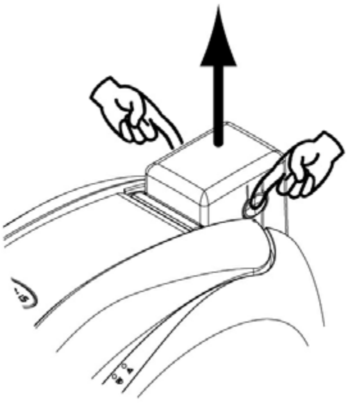

2. 使用手柄，将卡的厚度调整到 MAX（最大）位置。

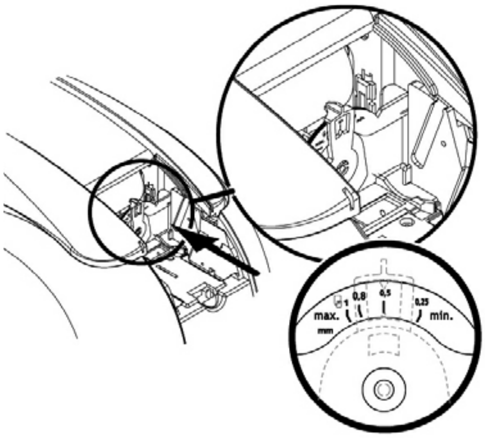

3. 如图所示，将手动进卡器放置在打印机上。然后按下进卡器顶部直到发出“喀哒”声。

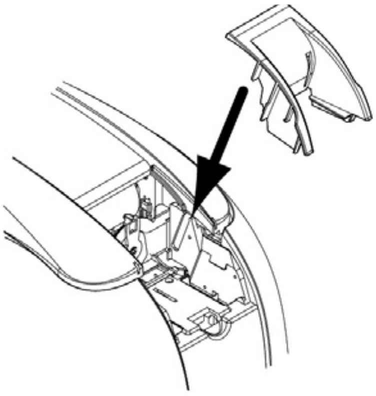

4. 如图所示，插入卡片。

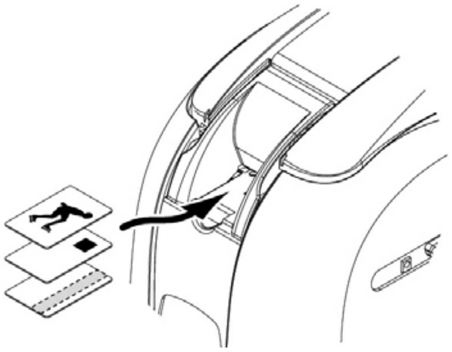

其他安装步骤

现在，您已经完成了 Evolis 打印机的设备安装。但我们强烈建议您继续阅读本手册，您将了解到为了使 Evolis 打印机全力运转，仍需要执行另外两个步骤：

- 安装驱动程序
- 打印机清洁

2 参数设置

定义打印机及其驱动程序的参数是至关重要的步骤，需要予以特别重视。实际上，定义不完善的胶片或不恰当的设置，都是对个性化打印品质产生负面影响的因素。
因此，继续执行这些阶段的操，并且仅当您完全有把握时才可更改参数，这是十分必要的。
如果所做的调整未实现预期效果，您可以随时将 Evolis 恢复到“出厂”设置。

请谨慎地定义个性化参数，并在进行任何更改前，与 Evolis 代理商联系以获得必要的建议和帮助。

Windows 打印驱动程序

Evolis Pebble 和 Dualys 驱动程序可在 Windows XP、2003 以及 Vista 32 和 64-bits 的系统中运行。

安装打印驱动程序

要安装打印驱动程序，您需要使用 Evolis 打印机随附的 Drivers and Documentation（驱动程序及相关文档）光盘。

在开始执行此步骤前，请务必确保将数据线断开连接。

安装程序将自动根据您的操作系统选择安装版本。

第 1 步：断开数据线的连接

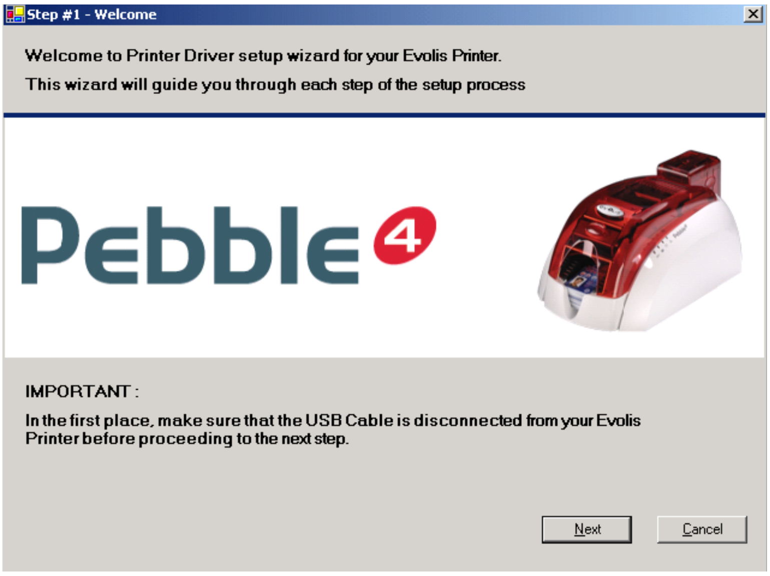

第 2 步：接受有限保修条件

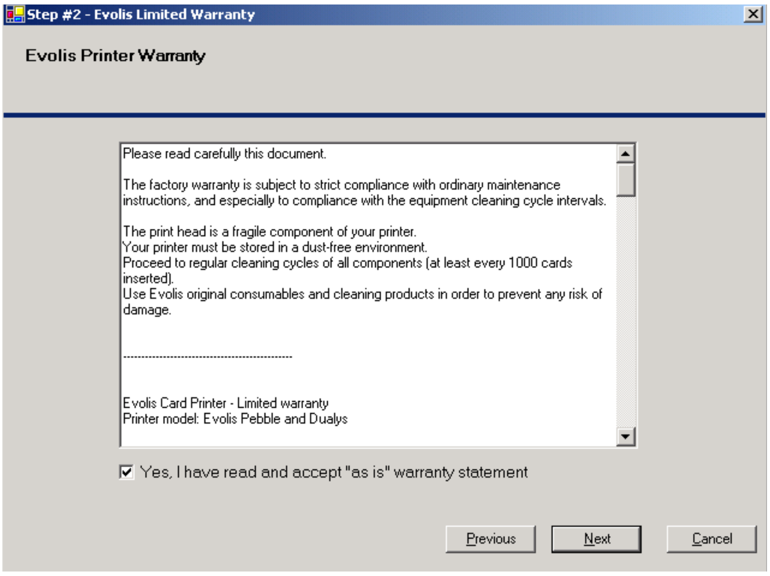

注：在安装期间可能会出现此窗口。无需进行任何操作，该窗口会在安装过程中消失。

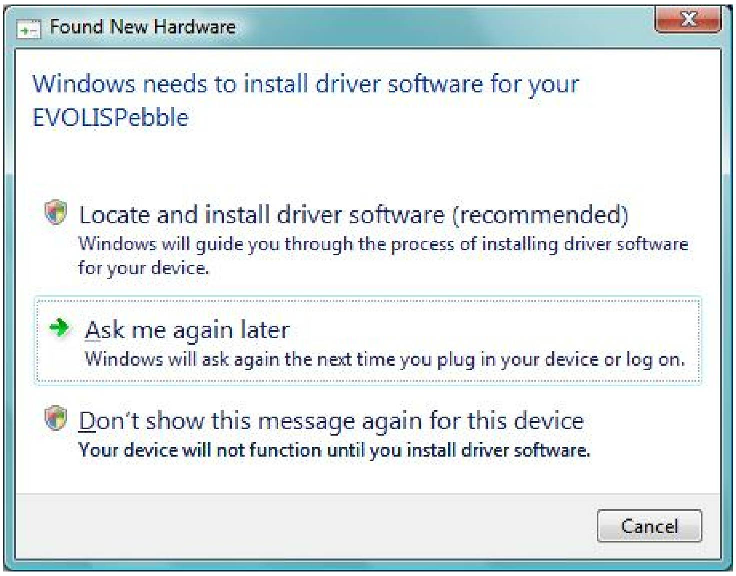

第 3 步：安装过程

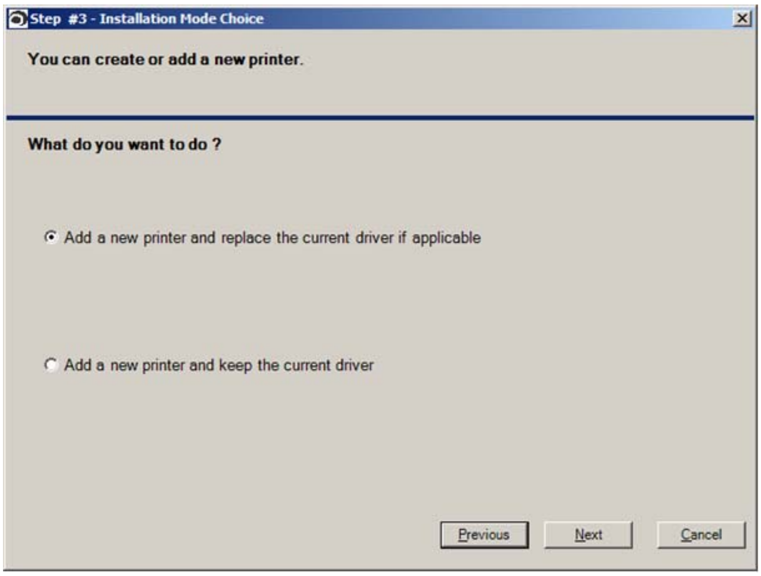

第 4 步：选择通信端口

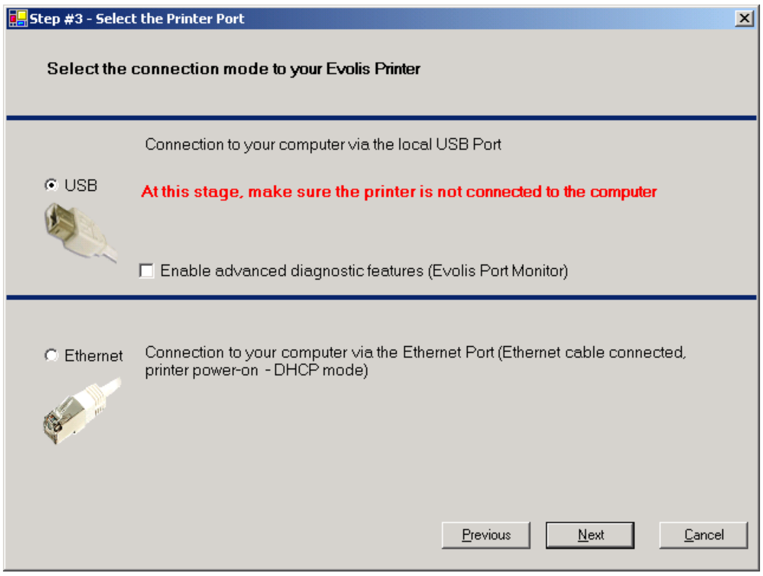

如果您在 USB 模式下安装 PC，则可以选择激活端口监控器，此应用程序可在 PC 屏幕上显示所有操作错误信息。

第 5 步：检测通信端口

请等待，直到安装向导检测到连接打印机的通信端口，执行下一步。

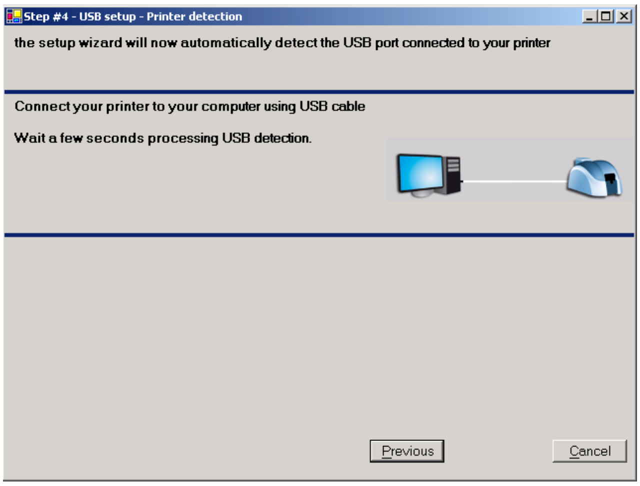

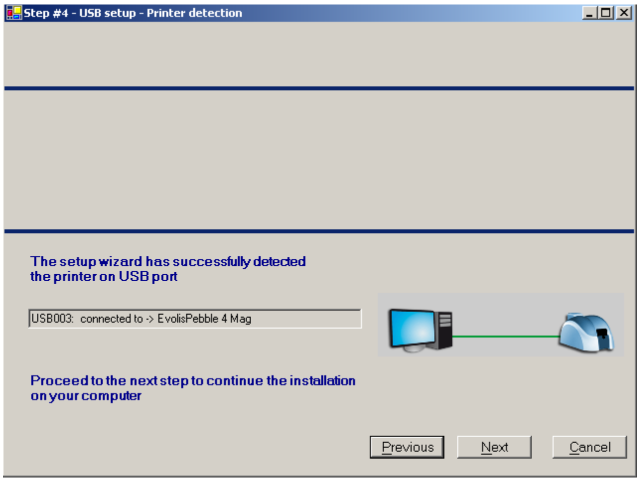

在安装过程中，可能会出现以下窗口。单击“continue”或“install this driver software anyway”。

第 6 步：个性化设置打印机

在此步骤中，您可以为打印机设置个性化名称。

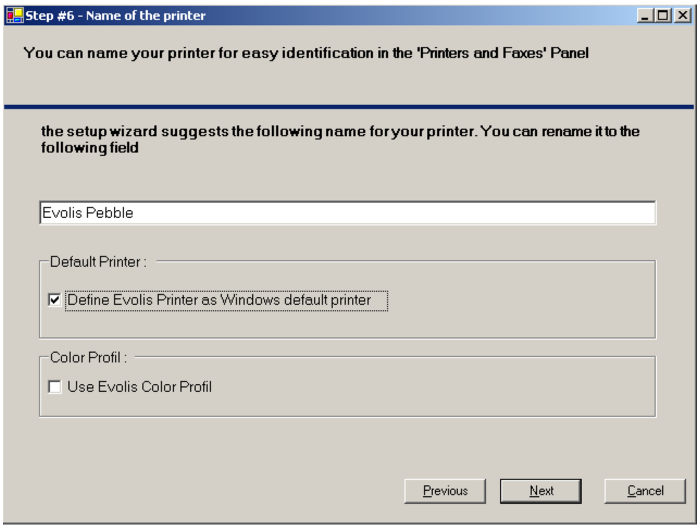

您也可以将该打印机定义为默认打印机。

您可以选择 Evolis Color Profile。如果选择此选项，色彩配置文件将使打印输出的颜色特征更接近于屏幕上显示的颜色。

第 7 步：安装驱动程序，并结束安装过程

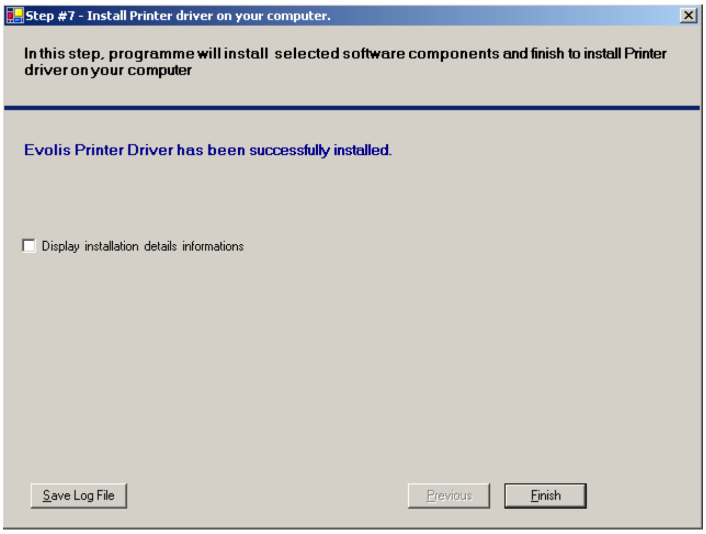

安装过程完成后，请打印一张测试卡，以确保打印机工作正常。现在，您可以随时使用打印机了。

如果您选择通过以太网 TCP/IP 端口安装打印机，请访问 www.evolis.com/en/supservices/download_UGQO.asp 网址下载附加指南“Pebble-Dualys-User Guide-Ethernet Setup”。

选择“**Pebble**”或“**Dualys**”, 然后选择“**Ethernet Setup**”. 接着选择适当的语言，并单击 **download** 按钮。

驱动程序属性

在使用打印机之前，您必须设置个性化参数：
- 打印卡片所需的色带类型
- 默认参数设置
- 编码参数的调整

您可以在“Evolis 原装产品”耗材列表部分了解更多详细信息。

通常，我们建议您保留打印机驱动程序确定的默认参数。如果不熟练的用户对这些参数做出更改，则可能会导致较差的个性化打印品质和硬件损坏。
因此，请保持警惕，并及时与 Evolis 代理商联系，他们将适当地指导您调整这些参数。

您可以通过以下操作找到这些参数：

- 在 Windows 任务栏左下角处的**开始**菜单中：选择**打印机和传真** 。
- 左击鼠标选中打印机，例如 **Evolis Dualys**。
- 然后单击鼠标右键，并在弹出的菜单中选择**属性**。

现在，将出现设置设备属性参数的初始画面。定义参数的主要选项卡包括 ***‘Graphics’***选项卡和 ***‘Tools’*** *选项卡。*

Graphic 选项卡
- 打印模式和相关色带的选项
- 打印卡的方位
- 打印数量
- 调整色带参数：彩色、黑色色块、覆膜色块选项 *（取决于选定的打印色带）*

Dualys

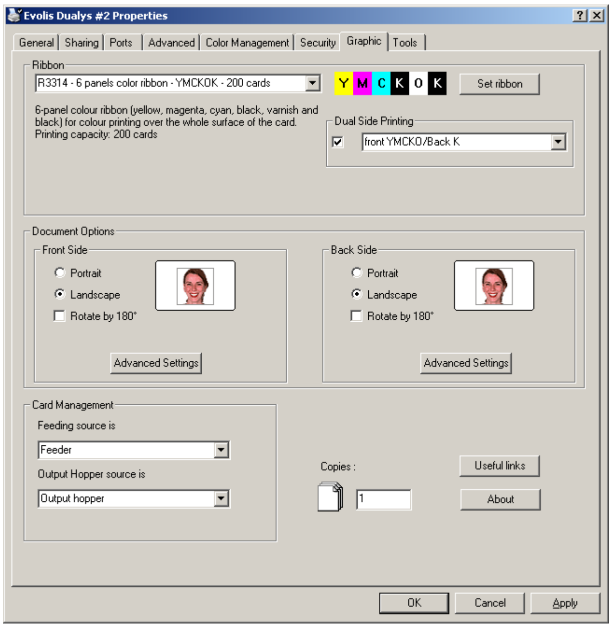

Pebble

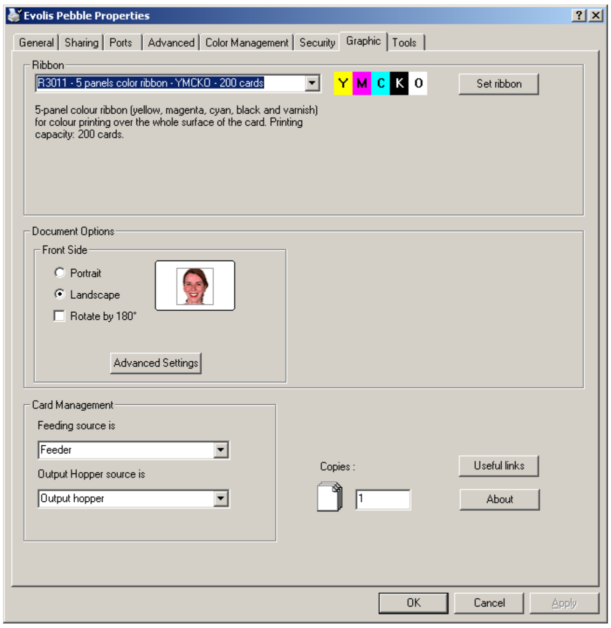

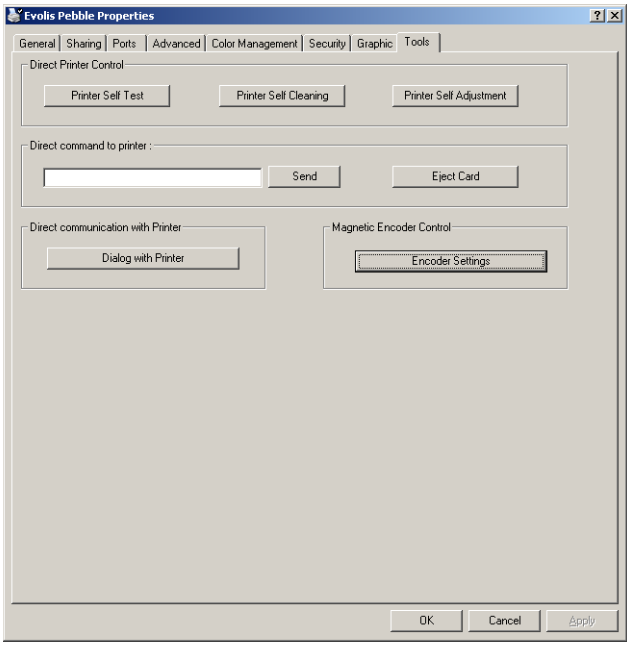

Tools选项卡

- 设置参数和测试磁性编码选项
- 测试和诊断工具

联机帮助

帮助文件，用于指导您根据不同的打印模式和选定标准使用打印机管理器的各个参数。为了使您深入了解各种参数，建议您在做出任何更改前查阅此帮助文件。

打印测试卡（Tools 选项卡）

我们建议您在第一次使用打印机前打印测试卡，并保存此卡。

当您致电销售服务部门时您将需要提供测试卡存储的数据。

默认打印机

根据您的应用，您可能需要将 Evolis 打印机设为默认打印外围设备。

这样，您的所有打印作业（包括卡片和办公文档）都将由 Evolis 打印机进行打印。

要设置默认打印机，请执行以下步骤：

- 在 Windows 任务栏左下角处的**开始**菜单中，选择**打印机和传真**。
- 单击鼠标左键选择打印机，例如 **Evolis Dualys**。
- 然后单击鼠标右键，并在弹出的菜单中选择**设置为默认打印机**。

其他选项卡

→ **General 选项卡**Windows 信息窗口，您可以通过此选项卡打印测试页，以监控计算机与打印机之间的通信。

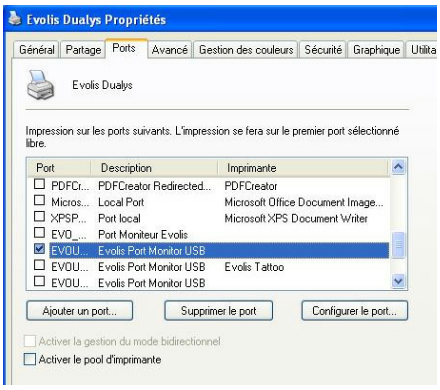

Ports选项卡Windows 控制窗口，您可以通过此选项卡选择打印端口，并验证是否使用了适当的打印驱动程序。只有高级计算机使用人员才可更改此选项卡中显示的参数。

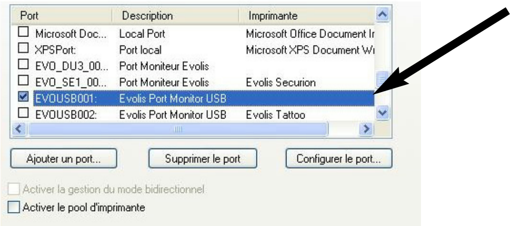

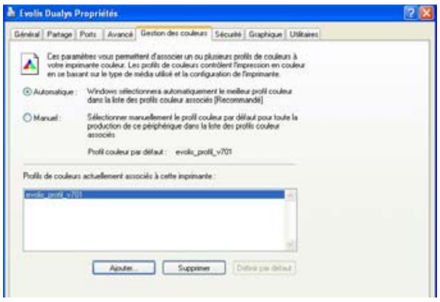

Color management 选项卡:通过此对话框您可以为打印作业关联特定的色彩配置文件。

Security、Sharing 和 Advanced 选项卡: 为计算机系统管理员预留的 Windows 和网络参数。

在没有预先许可的情况下，请勿进行更改。

在办公自动化应用软件中的卡片打印配置

许多 Windows 应用程序都允许打印文档（例如，Microsoft office 系列工具：MS-Word、MS-Access、MS-Excel 和 MS-Power Point）。

为了帮助您熟悉格式化卡片，以及设置格式化和打印的参数，我们提供了以下实例：

使用 Microsoft® Word

在安装 Evolis 默认打印机后：

- 启动 MS-Word 应用程序。
- 单击菜单栏中的**文件**菜单，然后单击**页面设置**。
- 在**纸型**选项卡中的**纸型**选项中，选择 **"Card CR80"。**
- 在**页边距**选项卡中，将所有方向的页边距都设置为 "**0**"，然后在**方向**选项中选择**横向**。
- 单击**确定**关闭窗口。

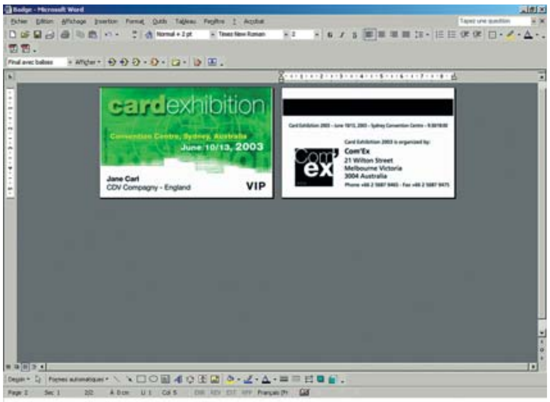

此时，Word 窗口应为如图所示的状态：

现在您可以输入各种组成构件来个性化设置卡片了：

- 徽标和图示
- 身份照片
- 固定文本和可变文本
- 条码及其他

示例：

请注意，此实例的目的并不是教授操作人员如何使用 MS-Word 应用程序。而是教您简单地将卡片图形与进行打印作业所需的 Evolis 打印机驱动程序参数建立联系。

在 MS-Word 中设置 Evolis 打印驱动程序的参数：

- 单击菜单栏中的**文件**菜单，然后单击 **打印。**
- 在此对话框中，您可以看到已经选定了Evolis 打印机。现在单击**属性**。将显示 Evolis 打印机驱动程序对话框。

此图形示例的打印参数包括：

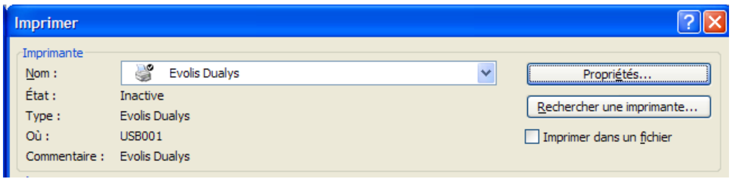

1. 在 **Main** 对话框中，选择：

- 色带类型：Standard 5 panel ribbon (YMCKO)。
- 单击 Set ribbon 确认选择。
- Orientation：Landscape。
- Copy（确定的打印份数）。

2. 在 **Graphic** 对话中，选择：

- Black panel: All black points.
- Varnish panel: All the surface.

3. 如果您更改了某个参数，请单击**应用**，然后单击 **OK** 逐个关闭对话框。

4. 回到主窗口后，单击**确定**开始打印。

如必要，请查阅每个对话框的帮助文件。请参阅前面的"联机帮助"段落内容以了解更多信息。

3 错误消息和诊断

虽然 Evolis Pebble 和 Dualys 打印机都设计为可独立工作以最大程度减少了用户的参与，但是了解一些主要的警告消息是非常有用的。

通知消息

端口监控器

Port Monitor 是一个软件组件，用于帮助您监控 Evolis 打印机的日常工作。在计算机上安装此软件后，您将能够通过自己的工作站监控 Evolis 打印机的活动。

无需动身：一旦打印机发送重要消息，Port Monitor 将马上提醒您。欲了解关于此功能的更多信息，请访问 **www.evolis.com** 网站，并下载安装、参数设置和操作的相关文档。

打印机控制面板的说明

控制面板上有 1 个按钮和 4 个 LED 指示灯。

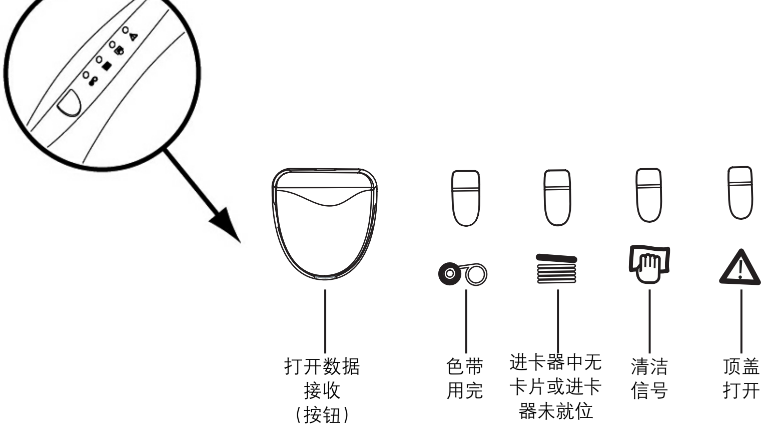

控制面板上的指示灯可显示为以下状态之一：

当处理完以下问题后，使用按钮可将控制面板恢复原始状态：

- 无卡片或内部打印机问题。
- 磁性编码错误。
- 卡片弹出。

按钮还可用于执行以下功能：

- 将打印机状态设置为待机。
- 打印测试卡。
- 开始清洁周期。

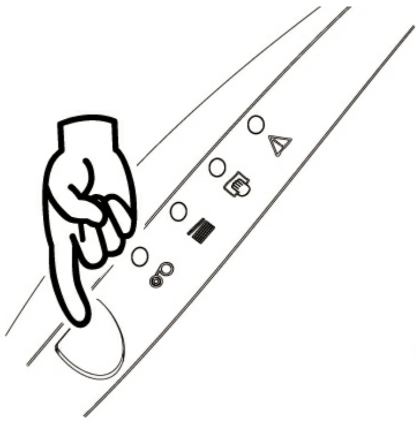

解释消息

根据控制面板的以下状态，确定 Evolis 打印机的活动状态或问题性质。

指示灯状态	解释	解决办法或说明
	打印机准备就绪	打印机准备接收数据。
	正在处理	打印机从一个或多个接口接收数据。
	色带用完	■ 打印机中无色带。 ■ 色带用完。 ■ 打印机中的色带安装不正确。 ■ 色带断裂。 *请检查打印机中的色带状态。如果您正在打印作业过程中，则解决问题后将重新开始打印新卡片。*
	进卡器中无卡片 或进卡器未就位	■ 打印机中无卡片。 ■ 未正确调整卡片厚度。 ■ 卡片折弯。 ■ 卡片粘在一起。 ■ 进卡器未安装在打印机上，或安装不恰当。 *检查进卡器中的卡片状态，或确保进卡器正确地安装在打印机上，然后按住按钮一秒钟。将重新开始打印。*
	等待插入卡片	■ 打印机正在等待插入卡片。 *打印机配置了手动进卡器选项：在打印机中插入卡片。请参阅第 1 章“安装 Evolis 打印机”。*
	打印机清洁警报 （打印 1000 张卡片后）	■ 需要清洁打印机。请参阅第 4 章“保养和维护”。
	打印机清洁警报 （打印 1200 张卡片后）	■ 需要清洁打印机。请参阅第 4 章“保养和维护”。
	打印机顶盖开启	■ 打印机顶盖开启。合上打印机的顶盖。进行中的打印作业将重新开始。

指示灯状态	解释	解决办法或说明
	出卡槽位置不当（仅适用于 Dualys）	■ 出卡槽处于完全打开和合上之间位置。 *关闭或打开出卡槽进行中的打印作业将重新开始。*
	机械问题	■ 卡片卡在打印台或翻转台中。 ■ 打印机的机械零件出现故障。 *按住按钮一秒钟。如果问题仍存在，请致电 Evolis 分销商寻求帮助。*
	编码错误	■ 进卡器中的磁道方向不正确。 ■ 未正确设置编码类型（HICO 或 LOCO）。请参阅本手册第 5 章以获取更多信息。 ■ 编码数据不符合 ISO 7811 标准，或者与在驱动程序属性中预定义的参数不一致。 *请参阅本手册第 5 章以获取更多信息。按住按钮一秒钟。打印机将重新开始对新卡片进行磁性编码。如果问题仍存在，请致电 Evolis 分销商寻求帮助。*
	冷却模式	■ 打印头冷却系统开启。 *打印机停止工作数秒。一旦打印头恢复正常工作温度，则马上重新开始工作。*

诊断辅助

在本章，您将了解 Evolis 代理商为了向您提供最有效的帮助而要求您执行的某些简单操作步骤。

打印测试卡

打印测试卡可提供打印机的某些技术信息，并可确定打印机可以工作正常。我们建议您，在打印机进行保养时先打印一张测试卡，并将此卡放在触手可及的地方。

1. 确保打印机中装有色带和卡片。
2. 按住按钮三秒钟。所有指示灯熄灭。
3. 再次按下按钮，并按住不放。
4. 按钮上的指示灯点亮。
5. 当指示灯闪烁时，松开按钮。
6. 打印机将在几秒钟内打印测试卡（如果打印机装有彩色色带，则测试卡为彩色；如果装有黑色色带，则为单色）。
7. 打印完毕的卡片将弹出到出卡槽。

分析测试卡

打印测试卡可提供以下信息：

- 彩色和黑色打印正确。
- 打印机中的色带位置正确。
- 打印机型号。
- 打印机的序列号。
- 打印机上安装的固件版本。

以下示例显示了 Dualys 打印机测试卡：

打印正面

打印背面

确定安装的软件版本

如上图所示，您可以通过测试卡轻易地确定打印机上安装的软件版本 (Firmware no.)。您还可以通过以下步骤确定所安装的打印驱动程序的版本：

- 打开驱动程序属性对话框（右击打印驱动程序图标，然后选择**属性**）。
- **Graphic** 选项卡
- **About** 按钮

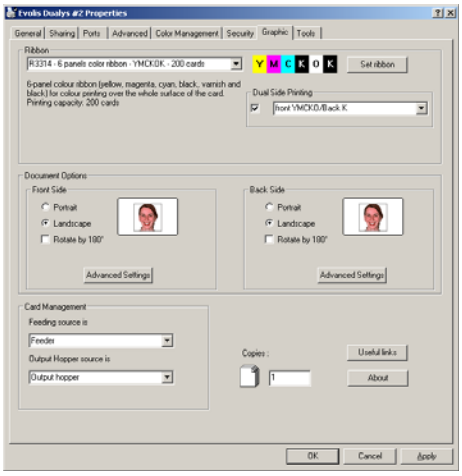

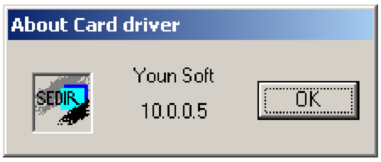

4 保养和维护

在本章中，我们建议您了解 Evolis 打印机的日常保养操作。这些操作能确保制作出来的塑料卡片具有高品质的个性化内容。

使您的保修有效!
出厂保修是建立在严格遵守日常维护说明的基础上的，尤其是需要遵守设备清洁周期间隔的指示。没有遵守本章中所描述的程序会导致您的打印机和打印头的保修失效。
如果在未经批准的维护情况下使用打印机，Evolis 将不承担任何责任。

日常维护

Evolis 为您提供如下维护配件，这些配件包括在
A5011 - UltraClean 清洁包中：

- 五张预先浸透了 99% 异丙醇的清洁卡。
- 五根浸透了 99% 异丙醇的棉签。
- 装了 40 张经过预先浸透的清洁拭纸分配盒。

清洁进卡模块

清洁周期：每插入 1000 张卡
两次清洁周期间的最长间隔：打印 1200 张卡片

维护附件：预先浸透的清洁卡

在需要对进卡模块进行清洁时（每打印 1000 张卡片），控制面板上的清洁指示灯如下图所示：

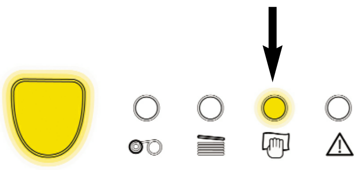

此信息是个警报，提示操作员有必要进行清洁。如果在 LED 点亮后未对打印机进行清洁，LED 将继续点亮，并在打印了 200 张卡片后开始闪烁。
在这种情况下，立即停止正在进行的打印工作并开始清洁。

如果您不进行维护操作，此信息将持续显示，并且由于没有遵循合同中的维护要求，出厂保修将自动失效。

要保养打印机进卡系统，首先要获得专为打印机设计的经过预浸透的清洁卡。

您购买 Evolis 打印机时，打印机会随附一个包含了这些清洁卡样本的清洁包。

在打印机中重复运转该卡以清洁进卡滚筒、清洁滚筒、打印头和磁头（如果装置中有磁头）。

请执行以下操作：

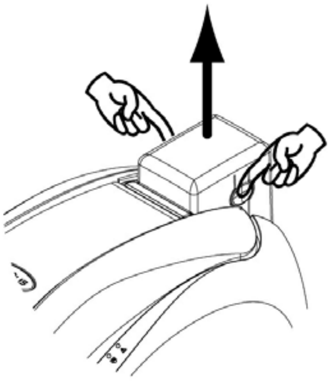

1. 按图所示拆除进卡器。

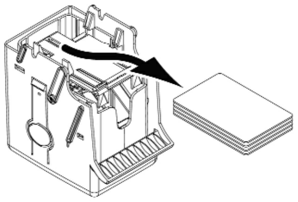

2. 取出进卡器中的卡。

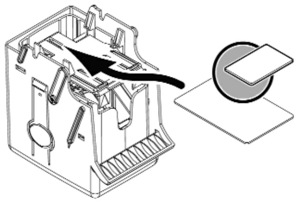

3. 按图所示将清洁卡插入进卡器。

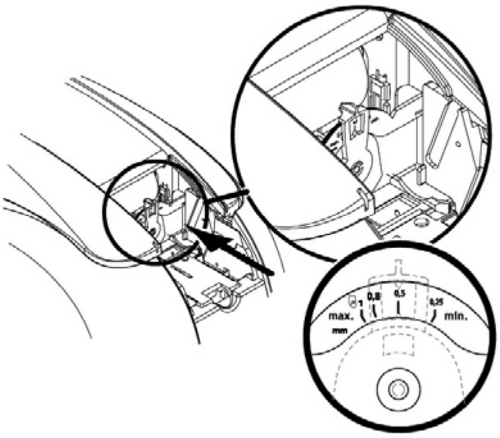

4. 使用手柄，将卡的厚度调整到 MAX（最大）位置。

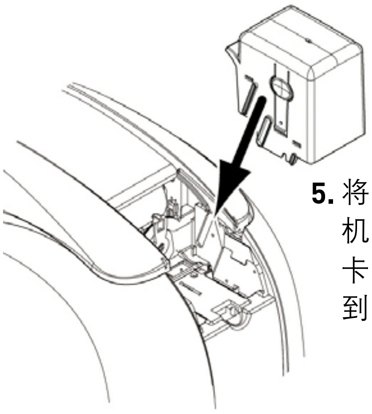

5. 将进卡器装回打印机中，然后按下进卡器的顶部直至听到“喀哒”一声。

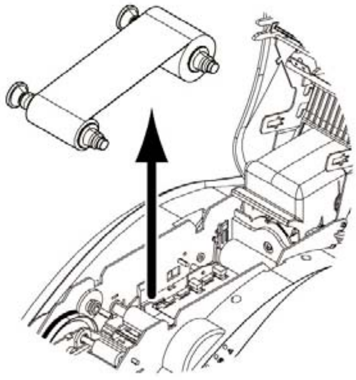

6. 如图所示打开顶盖并从打印机中取出色带。

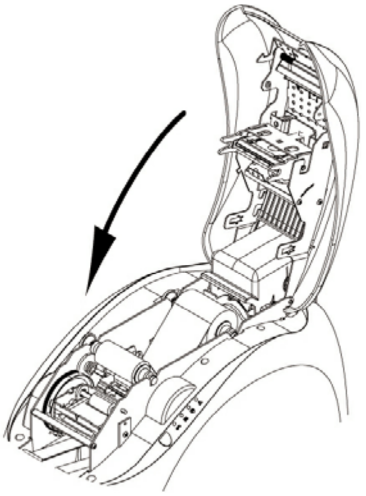

7. 合上打印机的顶盖。

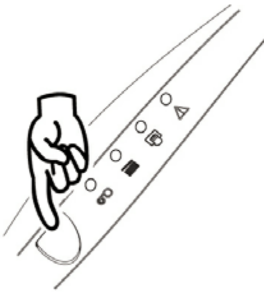

8. 按下控制面板上的按钮并保持一秒钟。清洁程序开始。

9. 用过的清洁卡将被排到出卡槽中。

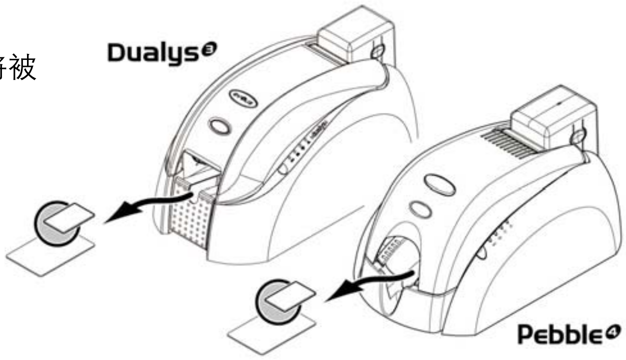

在完成清洁后，等待 2 分钟直至所有的清洁剂全部蒸发，然后再开始使用打印机。

使用此等待间歇来清洁打印头（见下图）。

建议

对进卡模块进行维护可确保优质的打印效果。Evolis 建议您在每次更换色带时按上述操作进行清洁保养，而无需等到打印机的指示灯发出信号才进行。

保养清洁滚筒

清洁滚筒的作用是在卡进入进卡系统前，除去卡正面和背面的残留灰尘。

因此，此蓝色的滚筒会变脏。这是清洁滚筒发挥作用的标志。
如果此清洁滚筒保持干净，我们建议您联系 Evolis 代理商来检查其质量，如果有必要的话进行更换。

要加强进卡系统的清洁保养，您需要使用经浸透的清洁布对此部件进行全面清洁。

清洁周期：每次更换色带时
频率：在每次更换色带时以及在进卡模块的清洁周期过后进行清洁。

维护附件：清洁布

请执行以下操作：

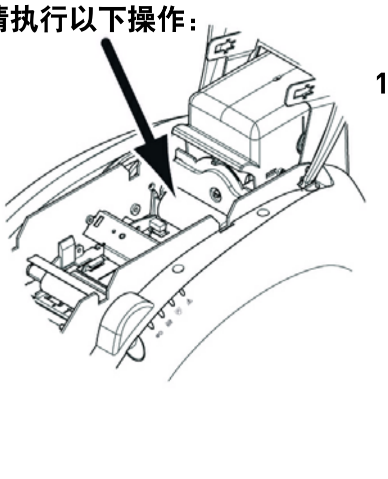

1. 打开顶盖。如果已安装了色带，将色带取出并找到清洁滚筒。

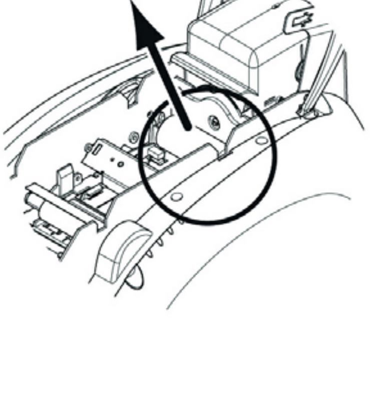

2. 从滚筒座上取出清洁滚筒。

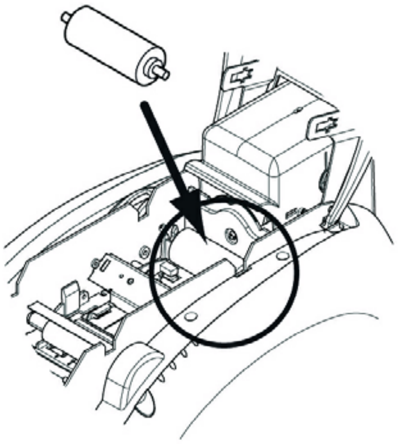

3. 使用清洁包中的清洁布清洁滚筒。用布轻擦整个滚筒的表面以除去灰尘。

4. 当滚轮干燥后，将其放回打印机中，并确保已将其安装在正确的位置。
5. 将色带放回原来的位置，按下并合上顶盖。
6. 打印机又可恢复使用了。

在完成清洁后，等待 2 分钟直至所有的清洁剂全部蒸发，然后再开始使用打印机。

清洁打印头

清洁周期：每次更换色带时
频率：在每次更换色带时以及在进卡模块的清洁周期过后进行清洁。

维护附件：浸透了异丙醇的棉签。

在清洁打印机内部时已对打印头进行了清洁（如上所述）。

但是，为了保持最初的打印质量并且减少由于打印头表面墨水过多而造成的打印事故，我们建议使用 UltraClean 清洁包中的棉签定期清洁打印头（在每次更换色带时）。

请切记，避免让打印头和其他相关处理部件受到任何静电放电的损害。

打印头是打印机中的易损部件。要防止对其造成任何损坏：

- *在清洁打印头前，请断开打印机的电源连接。*
- *按照清洁周期进行清洁。*
- *请勿使打印头与尖锐物体或金属物体接触。*

请执行以下操作：

1. 打开顶盖并找到打印头。

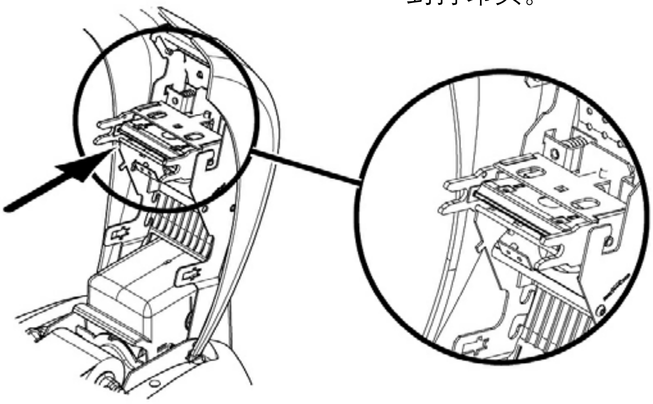

2. 取出一根棉签并按下棉签管的中部，直至听到 “喀哒” 一声。棉球将浸透酒精。

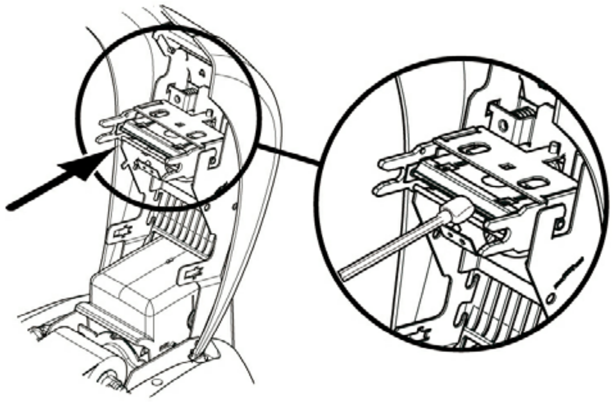

3. 用棉签从右到左轻擦打印头并持续数秒。
4. 合上顶盖。打印机又可恢复使用了。

在完成清洁后，等待 2 分钟直至所有的清洁剂蒸发，然后再开始使用打印机。

维护

Evolis 打印机的设计旨在为用户提供高质量的个性化打印、简便的使用和较长的设备使用寿命。
然而，根据个性化卡片的类型和产量以及操作环境各有不同，用户可自行更换其中的特定元件。
此外，在计算机中对固件和打印驱动程序等软件进行定期升级也是常见的事情。
以下章节提供了关于日常维护操作的信息，这可让您的 Evolis 打印机保持完美的工作状态。

更换清洁滚筒

如果您对清洁滚筒进行了定期维护但它已变得效率低下，那么您需要对它进行更换，以避免打印头出现堵塞和被永久损坏。（请参阅 “保养清洁滚筒” 章节）。

您可从 Evolis 代理商处购买到作为耗材的清洁滚筒。

要更换清洁滚筒，请执行以下操作：

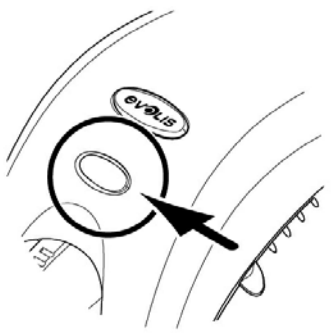

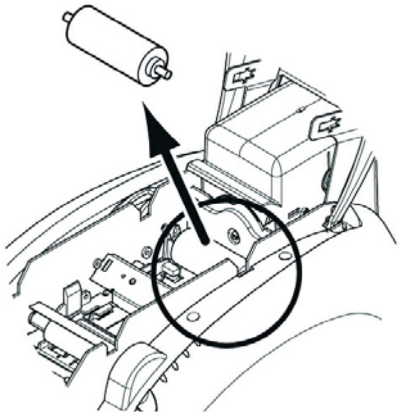

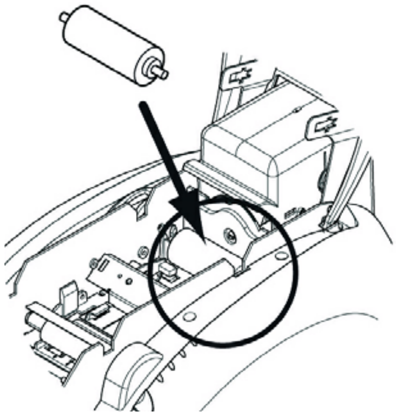

1. 打开顶盖。

2. 找到清洁滚筒并将其从底座中取出。

3. 在打印机中安装新的清洁滚筒，并确保将其正确安装在底座上。

4. 更换色带，按下并合上顶盖。
5. 打印机可恢复使用了。

更换打印头

打印头是打印机中的敏感部件。它决定了打印质量，进行定期维护以及保持周围环境无尘可保证它较长的使用寿命。

但是，仍有可能需要更换打印头Evolis 设计了一个独特的装置，可让用户只需认真遵照说明，无需使用其他工具就可进行更换。

在进行更换前，请联系您的 Evolis 代理商以便与其确认是否需要更换打印头。如果需要，该代理商将向您提供一个替换用的打印头。

在打印机的保修期内，Evolis 推出了一项更换有缺陷打印头的计划。要使您的设备符合此计划的条件，必须满足以下要求：

- *您仅使用 Evolis 耗材（色带和维护产品）。*
- *您已严格认真地按照设备维护周期进行维护。*
- *根据技术规格的要求在无尘的环境中使用打印机。*
- *您使用的卡表面平滑，没有可损坏打印头表面的粗糙区域。*

要完成打印头的更换，请执行以下操作：

在更换打印头前，请确保断开了打印机的电源连接。

第 1 步 – 拆除有缺陷的打印头

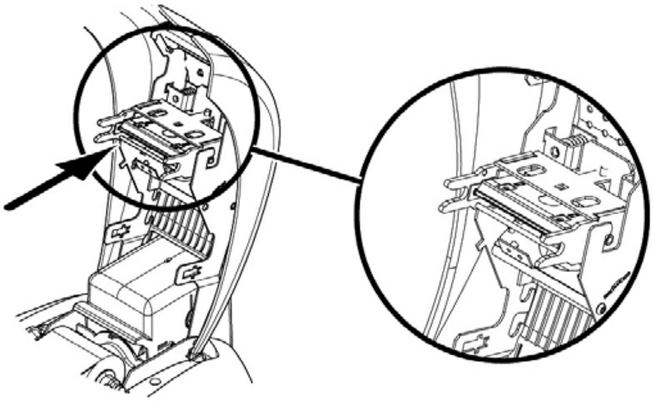

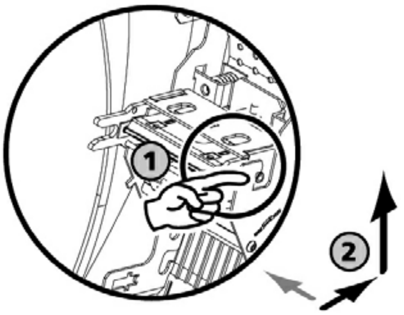

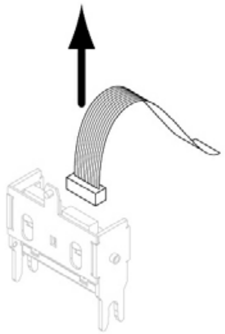

1. 打开顶盖并找到打印头。

2. 按照图示，按下底部的金属片以便松开固定叉上的夹头，然后将夹头从其安装底座中取出。

3. 小心转动打印头，并断开用于连接缆线的插头的连接，但不要用大力。

第 2 步 – 安装新的打印头

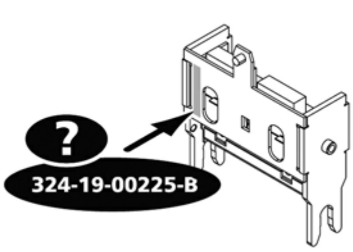

1. 请注意粘贴在打印头白色标签上的编码。在第 3 步中您将会用到这个编码。

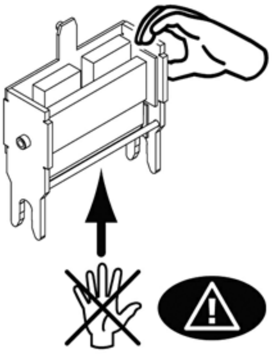

2. 拿起新打印头并将它转向您，确保能看到白色的连接头。

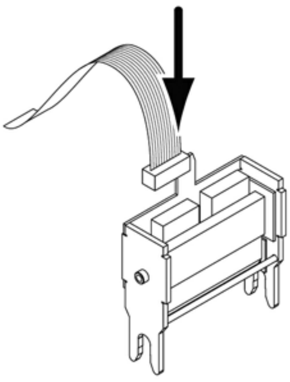

3. 将缆线接入其安装底座中，确保安装方向正确。不要用力推压该装置，因为此部件比较敏感。

4. 转动打印头以便看到注意事项：但不能看到插头。

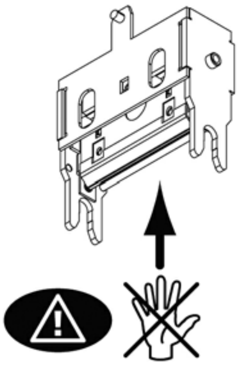

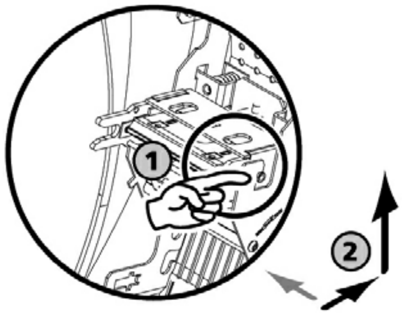

5. 将打印头垂直插入两个导轨中，使叉形夹头锁定在其安装底座上。

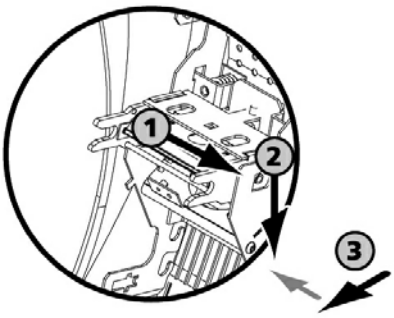

6. 按下金属片的顶部转动打印头，以便将其夹入弹簧安装部分。

7. 打印头回放到位。
8. 合上顶盖。现在新的打印头已经安装好了。

第 3 步 – 设置新打印头的参数

1. 接通打印机的电源并确保将其连接到已安装了 Pebble（或 Dualys）打印机打印驱动程序的计算机上。
2. 在打印驱动程序的**属性**下，单击 **Tools** 对话框。
3. 在**Dialog with printer** 部分输入以下命令：**Pkn;x**

X = 在第 2 步中您读到的打印机组件编码

示例：如果打印头的组件编码是：179-004-00048，那么您必须输入命令：Pkn; 179-004-00048

如果打印头组件编码输入不正确，则会出现打印机故障并且保修可能会失效。

第 4 步 – 清洁打印机

在 LED 控制面板上，清洁指示灯如下图所示：

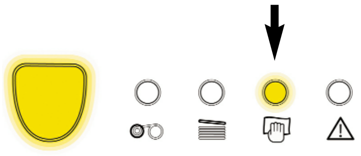

在更换打印头后必须进行清洁。在完成清洁操作之前不可进行打印。

请参阅**"清洁进卡模块"**章节以执行此操作。
同时要对清洁滚筒进行清洁保养并更换卡和色带。

在完成清洁后，Evolis 打印机又可用于制作个性化的卡片了。

更新固件

“更新固件”是一项简单的操作，但如果未执行完全，则可能导致被禁用。

在进行任何更新前，请联系您的 Evolis 代理商。代理商可对执行此操作是否恰当为您提供建议。通常情况下，只有在您的 Evolis 代理商确定出现了问题或故障时才需要进行此类更新。

为了从 **www.evolis.com/en/supservices/access.asp** 网站上下载更新，您必须首先向 Evolis 登记您的产品（请参阅 “**登记您的产品**” 章节以获得更新）。

1. 输入您的登录名和密码：将会显示一个页面。
2. 选择 Pebble（或 Dualys）打印机型号以及 Firmware 选项。
3. 接受下载并将文件保存到硬盘上的一个目录下。

该文件以压缩文件的形式保存。您必须将其解压缩到一个临时目录中。

4. 双击目录中的文件开始下载。
5. 当程序提出询问时，单击**Download**按钮以开始操作。进行下载时，控制面板上的按钮将闪烁。
6. 约三十秒后，固件将传输至打印机，操作完成。按钮点亮并且打印头上下移动，提示固件传输正确。如果按钮没有点亮或闪烁，表示传输不正确或可能打印机工作不正常。请重新进行传输。

更新完成后，您的设备就可重新打印个性化的卡片了。

切勿在重要的下载阶段中断 PC 和打印机之间的传输（例如关闭打印机或 PC，或者断开缆线连接）。否者可能会使打印机完全无法重新启动。

如果出现这种情况，请与您的 Evolis 代理商联系，他们将会更换打印机的处理器卡。

更新打印驱动程序

一些故障问题需要通过更新打印机驱动程序来解决。

在进行任何更新前，请联系您的 Evolis 代理商。代理商可对执行此操作是否恰当为您提供建议。

为了能够从 **www.evolis.com/en/supservices/access.asp** 网站上下载更新文件，您必须先向 Evolis 登记您的产品（请参阅 “**登记您的产品**” 章节以获得关于更新方面的信息）。

1. 输入您的登录名和密码：将会显示一个页面。
2. 选择 Pebble （或 Dualys）打印机型号以及 Drivers 选项。
3. 接受下载并将文件保存到硬盘上的一个目录下。

该文件以压缩文件的形式保存。您必须将其解压缩到一个临时目录中。

4. 然后双击您刚才解压缩出的文件 (Setup.exe) 以开始下载程序。

要了解有关程序的更多详细信息，请参阅 “**安装打印驱动程序**” 章节诶。

故障解决

在本章中，您将会了解如何解决在工作过程中可能出现的某些问题。

切勿将金属工具或物体用于设备上：否则会造成人身伤害或设备所有零件损坏。

取出夹在打印设备中的卡片

当卡片被夹在打印设备中时，控制面板上的 LED 将如下图所示：

工作将会中断。

切勿关闭设备：否者会丢失储存在打印机内存中的正在进行的打印作业。

按以下方法取出卡片：

1. 打开打印机顶盖并取出色带。
2. 按下按钮取出卡片和/或手动将其推向打印机的出口。如果同时夹住了几张卡，请先推最顶部的一张。
3. 将色带放回原位然后关闭打印机顶盖。
4. 按下控制面板上的按钮并保持一秒钟。

预防夹卡：

1. 确保将卡调整到恰当的厚度。
2. 确保卡的厚度符合本手册中 “技术规格” 部分中的规格要求。
3 检查卡是否弯曲。

升级打印质量

以下信息可帮助您解决在使用打印过程中可能出现的潜在打印质量问题。如果使用此信息您仍无法解决问题，请联系您的 Evolis 代理商。

无法打印

1. 检查设备的电源连接

您必须确保：

- 已将电源线正确连接到打印机和通电的插座。
- 打印机已供电。按钮必须点亮。
- 使用打印机随附的电源。

2. 检查进卡器和打印机内的卡

- 检查进卡器中是否有卡。
- 检查是否夹卡。

如果出现该情况，LED 将如图所示：

3. 检查色带

- 确保已正确安装色带并且已合上顶盖。

4. 打印测试卡

请参阅“打印和分析测试卡”章节。

5. 检查打印机的接口缆线

- 检查缆线与计算机和打印机的连接。
- 尝试用另一条同类型的缆线连接。

6. 检查打印驱动程序

- 检查 Windows 的参数中是否存在 Pebble （或 Dualys）打印机的打印驱动程序。
- 检查计算机的打印参数。
- 确保将 Pebble （或 Dualys）打印机选择为默认打印机。

从打印机中排出空白卡

1. 检查色带

- 确保色带尚未用完或断开。如果有需要，请更换或重新安装色带。

2. 检查打印机连接

- 检查打印机的接口缆线。
- 检查缆线与计算机和打印机的连接。
- 尝试用另一条同类型的缆线连接。

3. 打印头的部件可能已被损坏

- 打印测试卡。

如果无法打印测试卡，请联系代理商更换打印头。

打印质量不完美

1. 必须调整对比度和亮度参数

- 对比度和色彩饱和度偏低：在打印驱动程序配置中调高对比度和亮度参数。

2. 使用的卡的类型不适当

- 确保使用的卡的类型符合规定的规格。
  请参阅本手册中的“产品特性”章节了解更多信息。

卡的质地粗糙或不够平滑

- 尝试使用另一种类型的卡来打印。

打印不全或打印错误

1. 检查定义的打印参数

- 确保无任何格式设置超出打印边界。
- 检查在打印驱动程序配置中所选的文件方向（Landscape 或 Portrait）。

2. 检查打印机的接口缆线

- 如果打印出异常的字符，请确保您使用了适用于打印机的接口缆线。
- 检查缆线与计算机和打印机的连接。
- 尝试用另一条同类型的缆线连接。

3. 确保打印机清洁干净

- 如果有需要，请清洁打印机的内部、清洁滚筒和打印头。请参阅本手册中的“维护”章节。

4. 确保卡清洁干净

- 确保将它们储存在无尘的环境中。

5. 确保打印头清洁干净

请参阅本手册中的“维护”章节了解清洁打印头的程序。

6. 检查色带

- 确保色带在打印机中的位置正确。
- 确保色带已正确打开。
- 确保已在打印机的驱动程序（Graphics 选项卡）中选择了色带。记得单击 Set ribbon 进行应用。

7. 检查打印头

- 如果卡片中出现了水平（白色）线条，则可能是打印头的某个部件变脏或受损。
- 清洁打印头。
  请参阅“维护”章节了解更多信息。
- 如果清洁后问题仍存在，请联系您的 Evolis 代理商以更换新的打印头。

辅助信息

为了给您提供日常帮助，Evolis 通过建立专业的合作伙伴网络为客户提供服务。
此外，为了使您的疑问在任何时候都得到解答，互联网网站 www.evolis.com 包括了许多与 Pebble 和 Dualys 产品日常操作相关的内容。

Evolis 合作伙伴网络

若您有任何无法解决的技术问题，请与 Evolis 代理商联系。如果您不知道如何联系 Evolis 代理商，请访问 **www.evolis.com** 网站并向我们发送您的要求。Evolis 将向您提供离您最近的 Evolis 代理商的地址。当您致电给某个 Evolis 代理商时，您必须在计算机旁并准备好提供以下信息：

- 您的打印机的类型和序列号
- 您正在使用的配置类型和操作系统
- 描述所出现的问题
- 描述您在解决问题时采取的措施。

访问 www.evolis.com 查找信息

如果您需要其他技术帮助，您可访问 Evolis Internet 网站，其中在 **Support & Services** 标题下您会找到大量关于 Evolis 打印机使用和故障解决的信息。
此部分提供了对最新版本的固件、打印驱动程序、用户手册、Evolis 打印机使用和维护手册的下载，并提供了一个 FAQ* 项目对常见问题进行回答。

**FAQ : 常见问题*

登记您的产品以获得更新

如要更新驱动程序和固件，您必须预先在 **www.evolis.com** 网站上进行登记。

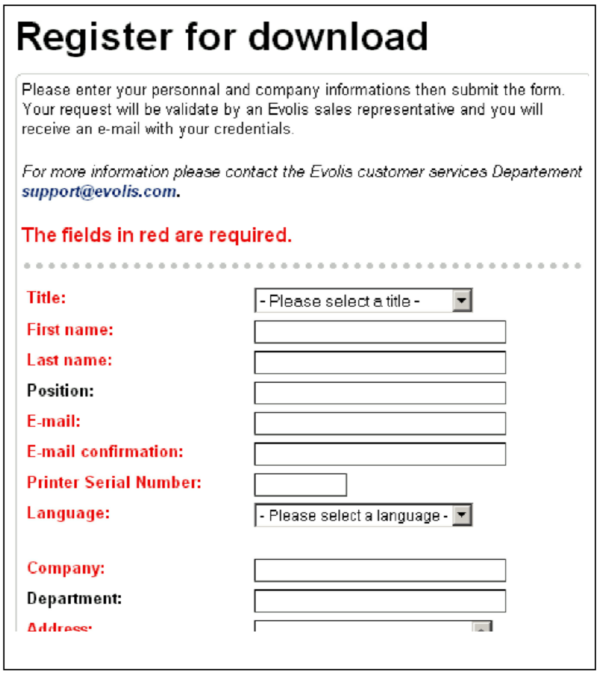
Register for download

Please enter your personnal and company informations then submit the form. Your request will be validate by an Evolis sales representative and you will receive an e-mail with your credentials.

For more information please contact the Evolis customer services Departement ***support@evolis.com.***

The fields in red are required.

Title: - Please select a title -
First name:
Last name:
Position:
E-mail:
E-mail confirmation:
Printer Serial Number:
Language: - Please select a language -
Company:
Department:
Address:

在浏览器中输入以下网址访问登记表格。
http://www.evolis.com/en/supservices/profile.asp

请填写整份表格，确保红色字段处的填写正确。

您将收到一封确认电子邮件，里面包含了您的个人访问码。

5 产品特性

本章包括了 Evolis 打印机的技术规格和证书

符合性声明 Dualys3 Pebble4

Concerning Safety and Electromagnetic Compatibility

Manufacturer's Name:	Evolis Card Printer
Manufacturer's Address:	14, avenue de la Fontaine Z.I. Angers Beaucouzé 49070 Beaucouzé, France
Material Designation:	Pebble4, Dualys3
Year of Manufacture:	2007

I, the undersigned, **Serge Olivier**,
Declare that I have received the assumption of the above material(s), used and installed in accordance with the notice, with the essential requirements of Directives 2006/95/EC and 2004/108/EC by the application of the following regulations:

EN 60950-1 of 2001
EN 55022 Class B of 1998: A1 (2000), A2 (2003)
EN 55024 of 1998: A1 (2001), A2 (2003)
EN 61000-3-2 of 2000
EN 61000-3-3 of 2000 +A1 of 2001

Full name: Serge Olivier
Title: Technical Director
Date: March 2007
Signature:

EUROPE: Norway Only: This product is designed for IT power system with phase-to-phase voltage 230V. Earth grounding is via the polarized, 3-wire power cord.
FI: "Laite on liitettävä suojamaadoitus koskettimilla varustettuun pistorasiaan"
SE: "Apparaten skall anslutas till jordat uttag". **NO**: "Apparatet må tilkoples jordet stikkontakt"

FCC Statement (For U.S.A.)
Federal Communications Commission Radio Frequency Interferences Statement

Pebble4 and Dualys3 models conform to the following specifications: FCC Part 15, Subpart A, Section 15.107(a) and Section 15.109(a) Class B digital device.

Supplemental information:
This equipment has been tested and finds to comply with the limits for a Class B digital device, pursuant to part 15 of the FCC Rules. These limits are designed to provide reasonable protection against harmful interference in a residential installation. This equipment generates uses and can radiate radio frequency energy and, if not installed and used in accordance with the instructions, may cause harmful interference to radio communications. However, there is no guarantee that interference will not occur in a particular installation. If this equipment does cause harmful interference to radio or television reception, which can be determined by turning the equipment off and on, the user is encouraged to try to correct the interference's by one or more of the following measures:
- Reorient or relocate the receiving antenna.
- Increase the separation between the equipment and the receiver.
- Connect the equipment into an outlet on a circuit different from that to which the receiver is connected.
- Consult the dealer or an experienced radio/TV technician for help.

Use of a shielded cable is required to comply within Class B limits of Part 15 of FCC Rules.
Pursuant to Part 15.21 of the FCC Rules, any changes or modifications to this equipment not expressly approved by Evolis Card Printer may cause, harmful interference and void the FCC authorization to operate this equipment.

VCCI (For Japan)

This is a Class B product based on the standard of the Voluntary Control Council for Interference from Information Technology Equipment (VCCI). If this is used near a radio or television receiver in a domestic environment, it may cause radio interference. Install and use the equipment according to the instruction manual.

この装置は、情報処理装置等電波障害自主規制協議会（ＶＣＣＩ）の基準に基づくクラスＢ情報技術装置です。この装置は、家庭環境で使用することを目的としていますが、この装置がラジオやテレビジョン受信機に近接して使用されると、受信障害を引き起こすことがあります。
取扱説明書に従って正しい取り扱いをして下さい。

End of life product disposal

This symbol indicates that Waste Electrical and Electronic Equipment (WEEE) must be disposed of separately from normal household waste in order to promote reuse, recycling and other forms of recovery and to reduce the quantity of waste to be eliminated though landfill. WEEE includes accessories such as remote control, batteries, AC adaptor, etc. When you dispose of such products, please contact your distributor or Evolis at info@evolis.com.

打印机规格

一般规格

- 彩色或单色打印
- 300 dpi 打印头（11.8 点/mm）
- USB 连接
- 以太网 TCP-IP 连接选项
- 可存储两张卡（正面和反面）内容的 16 MB RAM
- 双面打印的翻转台（仅适用于 Dualys）
- 可容纳 100 张卡的可拆卸型进卡器（0.76 mm或 30 mil）
- 可容纳 50 张卡的出卡槽 (Pebble) 或可容纳 100 张卡的出卡槽 (Dualys) （0.76 mm或 30 mil）
- 配备了 1 个按钮和 4 个 LED 的控制面板
- Pebble 有三种颜色可选：海洋蓝、火红和深草绿
- Dualys 仅有海洋蓝一种颜色

打印模式

- 彩色升华及单色热转印
- 增强彩色管理系统，打印高品质图片
- 边到边打印
- 双面打印（仅适用于 Dualys）
- 带有单色打印色带节省功能。

打印速度

个性化的打印数量取决于卡片的设计和打印机的设置。

- 全彩色单面 (YMCKO)，150 张/小时
- 全彩色双面 (YMCKO-K)，125 张/小时（仅适用于 Dualys）
- 单色单面，最多可达 1000 张/小时[1]
- 单色双面，最多可达 350 张/小时（仅适用于 Dualys）[1]

支持的平台

- Windows™ XP, 2003 和 Vista（32 位和 64 位）
- Mac™ OS X v10.2, 10.3 和 10.4
- Linux

提供的软件

- 用于设计和编辑证章的 eMedia Card Designer 软件
  - 兼容 Windoxs XP、2003 和 Vista
  - 与 Microsoft Excel 数据库连接

色带类型

- 2 格黑色单色色带 (KO) – 500 张/卷
- 5 格彩色色带 (YMCKO) – 200 张/卷
- 6 格彩色色带 (YMCKO-K) – 200 张/卷（仅适用于 Dualys）
- 半格彩色色带 (YMCKO) – 400 张/卷
- 单色色带 – 最多可达 1000 张/卷：有黑色、红色、绿色、蓝色、白色、金色和银色可选
- 特殊色带 – 全息防伪色带 – 350 张/卷，刮刮膜色带 – 最多可达 1000 张/卷

可选项目

- 编码选项（可组合）
  - 磁条编码器 ISO 7811 HiCo/LoCo 或 JIS2
  - 智能卡接触台 – ISO 7816-2
  - 智能卡接触台和编码器 – PC/SC，EMV 2000-1
  - 非接触式编码器 – ISO 14443A 和 B、ISO 15693、Mifare、DesFire 和 HID iCLASS
  - 若有需要，可提供其他类型
- 额外的 100 张规格的进卡器有海洋蓝、火红和深草绿三种颜色
- 手动进卡器：有海洋蓝、火红和深草绿三种颜色

保修

使用 Evolis 原装产品可获得最佳性能并延长打印机的使用寿命

- 打印机和打印头：3 年保修，打印次数不限[2]

卡片类型	所有 PVC、复合 PVC 卡、PET[1]、ABS[1] 和特殊漆面卡[1]
卡片格式	ISO CR-80 - ISO 7810 (53.98 mm x 85.60 mm – 3.375" x 2.125")
卡片厚度	从 0.25 mm (10 mil) 到 1 mm (40 mil) 双面打印建议使用厚度为 0,50 mm (20 mil)
进卡器容量	100 张 (0.76 mm-30 mil) 或 300 张 (0.25mm-10 mil)
出卡槽容量	**Pebble**: 50 张 (0.76 mm-30 mil) 或 150 张 (0.25mm-10 mil) **Dualys**: 100 张 (0.76 mm-30 mil) 或 300 张 (0.25mm-10 mil)
打印机尺寸	**Pebble**: 高： 192 mm (7.55") — 长： 396 mm (15.59") 宽： 235 mm (9.25") **Dualys**: 高： 235 mm (9.25") — 长： 447 mm (17.59") 宽度： 237 mm (9.33")
打印机重量	**Pebble**: 5,9 Kg (13 lbs) **Dualys**: 7,4 Kg (16.31 lbs)
连接	USB（已提供缆线），可选择以太网 (TCP-IP) 连接
电气	电源： 100-240 V AC、50-60 Hz、1.5 或 1.8 A 打印机： 24 V DC, 3 A
环境	最小/最大工作温度： 15° / 30°C (59° / 86° F) 湿度： 20% 至 65%（无冷凝） 最小/最大储存温度： -5° / +70°C (23° / 158° F) 储存湿度： 20% 至 70%（无冷凝） 操作通风： 自然风

[1] 在特定条件下
[2] 在遵守特定条件和使用 Evolis 原装耗材的基础上

打印机选项→Pebble

产品编号		产品描述
PBL401ccU	BASIC	**Pebble Basic** 无选配件的基本型打印机，USB 连接，100 张规格进卡器
PBL401ccU-M	MAG	**Pebble Mag ISO** 配备了 ISO 磁条编码器的打印机，Hico/Loco，3 磁道，USB 连接，100 张规格进卡器
PBL401ccH-0S	SMART	**Pebble Smart** 配备了智能卡接触台（无编码器）的打印机，USB 连接，100 张规格进卡器
PBL401ccH-00AC	MIFARE	**Pebble Mifare®** 配备了非接触式 Mifare® 编码器的打印机，USB 连接，100 张规格进卡器

根据要求可将编码选项和其他编码功能进行结合向客户提供。
Pebble 有三种不同的顶盖颜色可供选择， cc 表示： OC： 海洋蓝， FR： 火红， JG： 深草绿

打印机选项→Dualys

产品编号		产品描述
DUA301OCU	BASIC	**Dualys Basic** 无选配件的基本型打印机，双面打印，USB 连接，100 张型号进卡器和颜色为海洋蓝的顶盖
DUA301OCU-M	MAG	**Dualys Mag ISO** 配备了 ISO 磁条编码器的打印机，Hico/Loco，3 磁道，双面打印，USB 连接，100 张型号进卡器，海洋蓝
DUA301OCH-0S	SMART	**Dualys Smart** 配备了智能卡接触台（无编码器）的打印机，双面打印，USB 连接，100 张卡进卡器，海洋蓝
DUA301OCH-00AC	MIFARE	**Dualys Mifare®** 配备了非接触式 Mifare® 编码器的打印机，双面打印，USB 连接，100 张型号进卡器，海洋蓝

根据要求可将编码选项和其他编码功能进行结合向客户提供。
Dualys 仅提供海洋蓝的顶盖 (OC)

"Evolis 原装产品" 耗材列表

型号	说明	Pebble	Dualys
多格彩色色带			
R3011	5 格彩色色带 – YMCKO – 200 张/卷	■	■
R3314	6 格彩色色带 – YMCKO-K – 200 张/卷		■
R3012	2 格单色色带 – KO – 500 张/卷	■	■
R3013	5 半格彩色色带 – 半 YMCKO – 400 张/卷 *用于打印带彩色照片的身份证卡*	■	■
单色色带			
R2011	黑色单色色带 – 最多可达 1000 张/卷	■	■
R2012	蓝色单色色带 – 最多可达 1000 张/卷	■	■
R2013	红色单色色带 – 最多可达 1000 张/卷	■	■
R2014	绿色单色色带 – 最多可达 1000 张/卷	■	■
R2015	白色单色色带 – 最多可达 1000 张/卷	■	■
R2016	金色单色色带 – 最多可达 1000 张/卷	■	■
R2017	银色单色色带 – 最多可达 1000 张/卷	■	■
特殊色带			
R2018	刮刮膜色带 – 最多可达 1000 张/卷	■	■
R4001	Optoseal® 全息防伪色带 – 350 张/卷	■	■
R2019	BlackWAX 单色色带 – 最多可达 1000 张/卷 *用于在 ABS 和粗糙表面上打印*	■	■

塑料卡列表

产品编号	说明	Pebble	Dualys
C4001	标准空白塑料卡 – 0.76 mm (30mil)， 每包 100 张，共 5 包	■	■
C4002	标准空白塑料卡 – 0.50 mm (20mil)， 每包 100 张，共 5 包	■	■
C4003	带了 HICO 磁条的标准空白塑料卡，0.76 mm (30mil)， 每包 100 张，共 5 包	■	■
C4004	带了 LOCO 磁条的标准空白塑料卡，0.76 mm (30mil)， 每包 100 张，共 5 包	■	■
C1001	特级空白塑料卡 – 0.76 mm (30mil)， 每包 100 张，共 5 包	■	■
C1003	带了 HICO 磁条的特级空白塑料卡，0.76 mm (30mil)， 每包 100 张，共 5 包	■	■
C1004	带了 LOCO 磁条的特级空白塑料卡片，0.76 mm (30mil)， 每包 100 张，共 5 包	■	■

Evolis Pebble 和 Dualys 附件列表

产品编号	说明	Pebble	Dualys
打印机附件			
S5305cc	手动进卡器	■	■
S5304cc	100 张规格的进卡器	■	■
A5017	USB 接口缆线	■	■
A5008	电源	■	■
A5009	220V 电源线	■	■
A5010	110V 电源线	■	■
A5019	英式电源线	■	■

磁性编码

配备了磁条卡编码器的 Pebble 和 Dualys 打印机称为 Pebble Mag 和 Dualys Mag 打印机。Pebble Mag 和 Dualys Mag 打印机的操作模式与 Pebble 打印机或 Dualys 打印机相同。磁性编码器在单一通道中对 ISO 1、2 和 3 磁道进行编码，然后检查数据。只需单击 Windows 驱动程序就可设置高抗磁 (HICO) 或低抗磁 (LOCO)，但除了在订单上进行特殊要求外，Pebble Mag和 Dualys Mag 编码器的出厂默认设置调整为高抗磁 (HICO)。

磁性编码器的位置

Pebble Mag 和 Dualys Mag 打印机在出厂前就已安装了磁性编码器模块。读写磁头位于卡片通道的下方和打印头的后面。

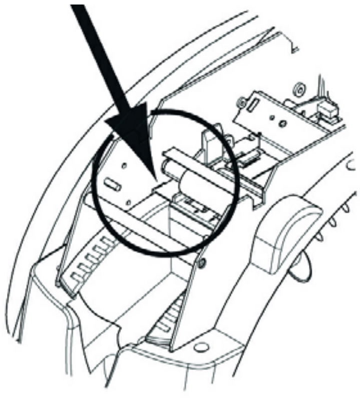

卡的编码序列仍需在打印前设置。

请只使用带有符合 ISO 7810 和 ISO 7811 要求的磁道的卡片。要使打印机正常工作，磁道必须是铸压在卡片中的。切勿使用粘贴型磁道的卡片。

卡片方向

带磁道的卡必须放置在进卡器中，磁条正面朝上，如下图所示：

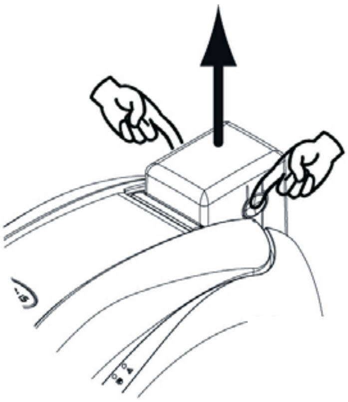

1. 如图所示，从打印机上取下进卡器。

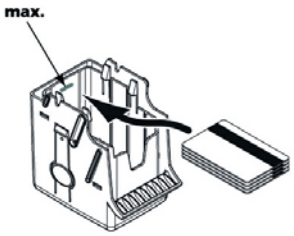

2. 如图示压低弹簧系统并最多插入 100 张厚度为 0.76 mm (30mil) 的磁性卡片。

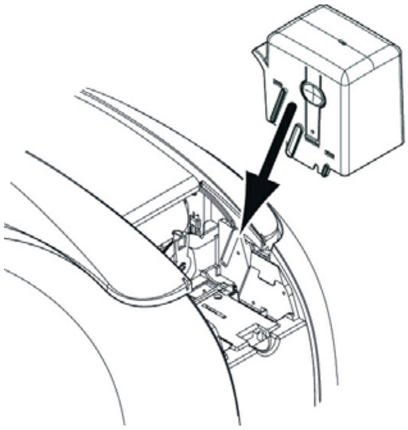

3. 将进卡器装回打印机中。然后按下进卡器顶部直至听到“喀哒”一声。

设置 Windows 驱动程序

当首次安装 Windows 驱动程序时，必须对磁性编码器的功能设置参数。在驱动程序的 **Tools** 对话框中单击 **Encoding Definition** 按钮可访问磁性编码器的功能参数。

Magnetic Encoder 对话框

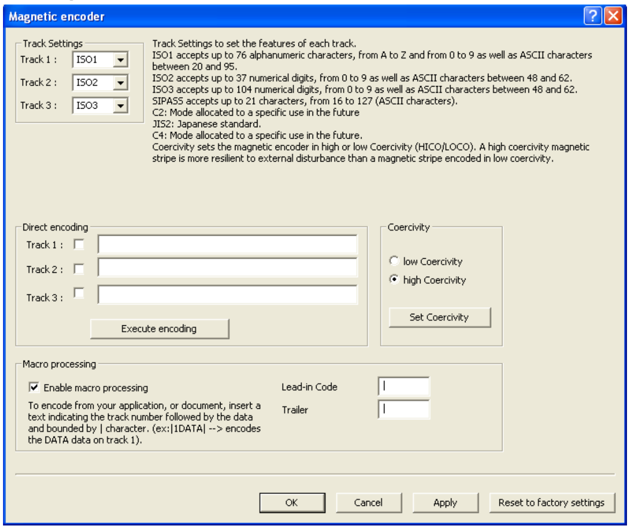

在点击 **Encoding Definition** 按钮后，系统将打开 **Magnetic Encoder** 对话框。

在 **Track settings** 中我们可用选择每条磁道要求使用的 ISO 标准。请参阅本章中的表格以了解有关 ISO 7811 标准的信息。

通过 **Coercivity** 参数将磁性编码器设置为高抗磁 (HICO) 或低抗磁 (LOCO)。与编码为低抗磁的磁道相比，编码为高抗磁的磁道对外部干扰的抵抗力更强。

通过在 **Direct encoding** 窗口中选择磁道并输入要编码的数据，就可对一条或多条磁道进行直接编码。单击 **Execute encoding** 按钮开始编码过程。

Automatic extraction 选项允许用户通过 Windows 应用程序（例如 Word ）对带磁道的卡进行编码。字符 “|” 和 “|” 之间的文本字段（或其他用户定义的字符）可被驱动程序解释为编码命令

清洁磁性编码器

磁性编码器的磁头需要定期清洁，以确保卡片中编码数据的完整性。
磁性编码器在打印机通过预先浸透的清洁卡进行清洁的同时进行清洁（请参阅本手册中 “保养和维护” 一章了解更多信息)。

在打印机内重复使用清洁卡清洁进卡滚筒、清洁滚筒和磁性编码器的读写磁头。

如果在打印机的两次清洁周期（每打印 1000 张卡片）间隔的读/写过程有超过一张卡处理失败，我们建议您手动开始打印机清洁过程（请参阅本手册中的 “保养和维护” 一章以了解执行步骤)。

磁道编号	字段分隔符	磁道密度	字符类型	字符数
磁道 1	^	210 bpi[1]	字母数字 (ASCII 20- 95)[2]	79[3]
Track 2	=	75 bpi[1]	数字 (ASCII 48-62) [2]	40[3]
Track 3	=	210 bpi[1]	数字 (ASCII 78-62)[2]	107[3]

ISO 7811 编码标准

[1] *位/英寸*

[2] *“?” 字符除外*

[3] *包括 Start、Stop 和 LRC 字符。磁性编码器自动生成这些字符。*

智能卡接触台

配备了智能卡接触台的 Pebble 和 Dualys 打印机称为 Pebble Smart 和 Dualys Smart 打印机。Pebble Smart 和 Dualys Smart 打印机的工作模式与 Pebble 或 Dualys 打印机相同。Pebble Smart 或 Dualys Smart 的智能卡接触台可实现按 ISO 7816-2 标准对芯片进行编程。

接触台的位置

Pebble Smart 和 Dualys Smart 打印机在出厂前已安装了接触台模块。
接触台位于卡片通道的上方和打印头的前面。要接触此接触台，请将芯片卡放置在接触台下面并向上推。

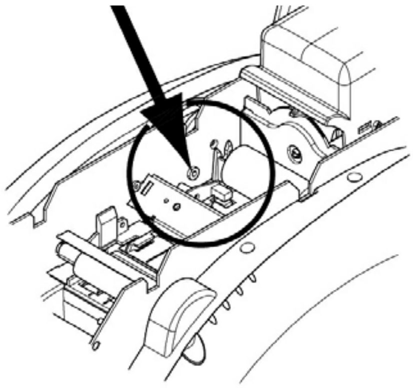

芯片的编程序列总是在卡片打印前完成。

请只使用符合 ISO 7816-2 标准的卡片。
不要在芯片上打印。

卡片方向

如下图所示，将芯片卡放置在进卡器中，使芯片正面朝下。

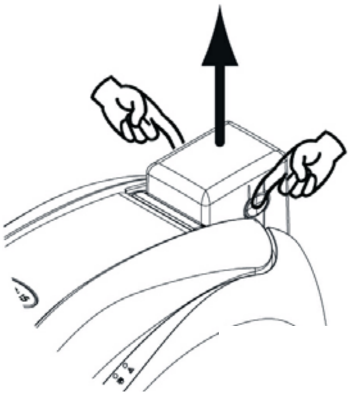

1. 如图所示将进卡器从打印机上取出。

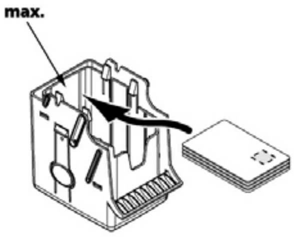

2. 如图示压低弹簧系统并最多插入 100 张厚度为 0.76 mm (30mil) 的芯片卡（芯片卡正面朝下）。

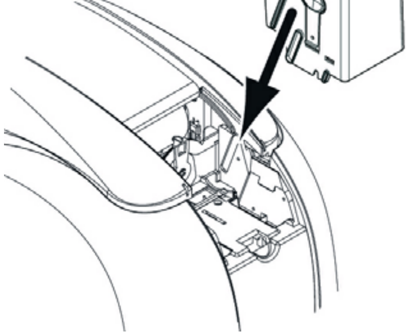

3. 将进卡器装回打印机。然后按下进卡器顶部直到发出“喀哒”声。

接触台接口

Pebble Smart 和 Dualys Smart 打印机通过机后的 DB-9 阴连接器进行连接。此连接器直接连接打印机内部的智能接触台，同时也连接到外部读写器以便对芯片进行编程。

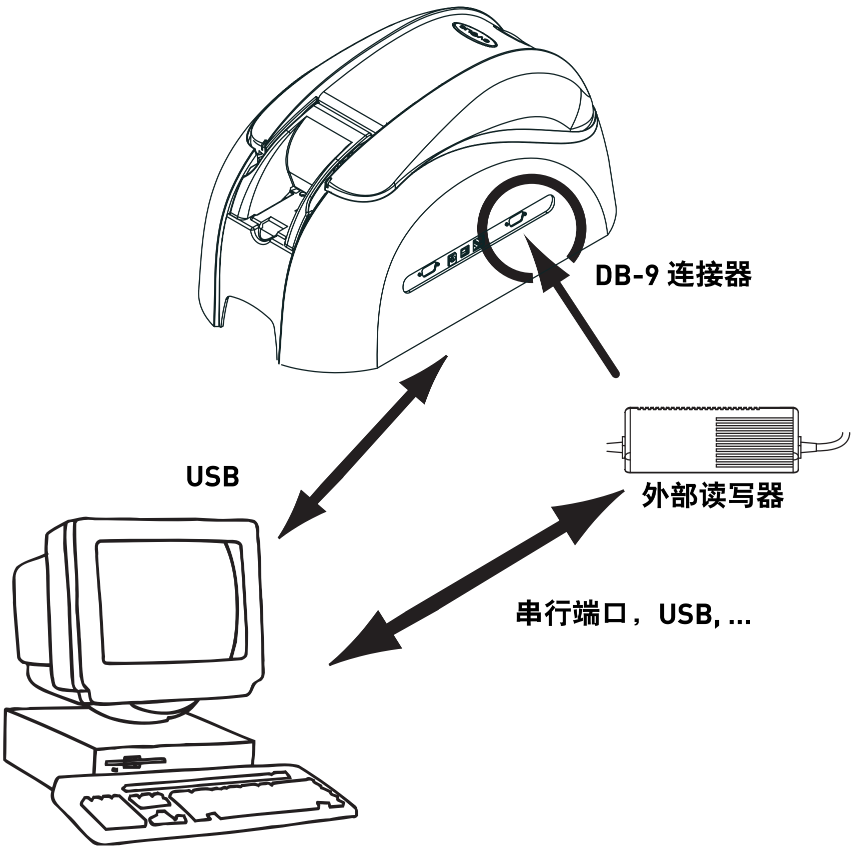

DB-9 连接器针数	芯片卡接触点
1	C1 (V c.c.)
2	C2 (复位至 0)
3	C3 (时钟)
4	C4 (预留)
5	C5 (接地)
6	C6 (Vpp)
7	C7 (E-S)
8	C8 (预留)
9	当芯片与接触台进行通信时 C9 接地

必须通过打印机的接口发送序列命令，将卡插入打印机并放置在接触台下方以建立接触。

命令序列如下：

发送“Sis”序列

- 卡片从进卡器移到接触台下方并停止移动。
- 将卡片提高与接触台进行接触。
- 打印机连接至接触台的 DB-9 连接器。
- 通过计算机的串行或 USB 接口和外部读写器对芯片进行编程

请参阅《Programming Guide of the Pebble and Dualys printers》以获取关于对芯片进行编程的更多信息。

evolis